www.somfy.com

Easy Sun io

FR - Notice Installateur
DE - Installationsanleitung
IT - Manuale d'installazione
NL - Installatiegids

Ref. 5063076B

io-homecontrol® repose sur une technologie avancée, sécurisée et sans-fil, facile à installer. Les produits io-homecontrol® communiquent entre eux pour offrir plus de confort, de sécurité et d'économies d'énergie. www.io-homecontrol.com

io-homecontrol® bietet eine fortschrittliche und sichere Radio-Funktechnologie, die einfach zu installieren ist. io-homecontrol® gekennzeichnete Produkte kommunizieren miteinander, wodurch Komfort, Sicherheit und Energieeinsparungen sichergestellt werden. www.io-homecontrol.com

io-homecontrol® offre una avanzata tecnologia in radio frequenza sicura e facile da installare. Tutti i prodotti contraddistinti dal marchio io-homecontrol® si interfacciano automaticamente tra loro per offrire maggiore comfort, sicurezza e risparmio energetico. www.io-homecontrol.com

io-homecontrol® biedt een geavanceerde en veilige radiografische technologie die eenvoudig te installeren is. Producten van het merk io-homecontrol® communiceren met elkaar, wat het bedieningsgemak, de veiligheid en de energiebesparing bevordert. www.io-homecontrol.com

Somfy worldwide

Argentina : Somfy Argentina Tel: +55 11 (0) 4737-3700
Australia : Somfy PTY LTD Tel: +61 (2) 8845 7200
Austria : Somfy GesmbH Tel: +43 (0) 662 / 62 53 08 - 0
Belgium : Somfy Belux Tel: +32 (0) 2 712 07 70
Brasil : Somfy Brasil Ltda Tel/fax: +55 11 3695 3585
Canada : Somfy ULC Tel: +1 (0) 905 564 6446
China : Somfy China Co. Ltd Tel: +8621 (0) 6280 9660
Croatia : Somfy Predstavništvo Tel: +385 (0) 51 502 640
Cyprus : Somfy Middle East Tel: +357(0) 25 34 55 40
Czech Republic : Somfy spol. s.r.o. Tel: (+420) 296 372 486-7
Denmark : Somfy Nordic Danmark Tel: +45 65 32 57 93
Export : Somfy Export Tel: + 33 (0)4 50 96 70 76 Tel: + 33 (0)4 50 96 75 53
Finland : Somfy Nordic AB Finland Tel: +358 (0)9 57 130 230
France : Somfy France Tel. : +33 (0) 820 374 374
Germany : Somfy GmbH Tel: +49 (0) 7472 930 0
Greece : Somfy Hellas S.A. Tel: +30 210 6146768
Hong Kong : Somfy Co. Ltd Tel: +852 (0) 2523 6339
Hungary : Somfy Kft Tel: +36 1814 5120
India : Somfy India PVT Ltd Tel : +(91) 11 4165 9176
Indonesia : Somfy Jakarta Representative Office Tel: +(62) 21 719 3620
Iran : Somfy Iran Tel: +98-217-7951036
Italy : Somfy Italia s.r.l Tel: +39-024847181
Japan : Somfy KK Tel: +81 (0)45 481 6800
Jordan : Somfy Jordan Tel: +962-6-5821615
Kingdom of Saudi Arabia: Somfy Saoudi Riyadh : Tel: +966 1 47 23 020 Tel: +966 1 47 23 203 Jeddah : Tel: +966 2 69 83 353
Kuwait : Somfy Kuwait Tel/Fax: +965 4348906
Lebanon : Tel: +961 (0) 1 391 224
Malaisia : Somfy Malaisia: Tel: +60 (0) 3 228 74743
Mexico : Somfy Mexico SA de CV Tel: 52 (55) 4777 7770
Morocco : Somfy Maroc Tel: +212-22443500
Netherlands : Somfy BV Tel: +31 (0) 23 55 44 900
Norway : Somfy Nordic Norge Tel: +47 41 57 66 39
Poland : Somfy SP Z.O.O. Tel: +48 (22) 50 95 300
Portugal : Somfy Portugal Tel. +351 229 396 840
Romania : Somfy SRL Tel: +40 - (0)368 - 444 081
Russia : Somfy LLC. Tel: +7 495 781 47 72
Serbia : Somfy Predstavništvo Tel: 00381 (0)25 841 510
Singapore : Somfy PTE Ltd Tel: +65 (0) 6383 3855
Slovak republic : Somfy, spol. s r.o. Tel: +421 337 718 638 Tel: +421 905 455 259
South Korea : Somfy JOO Tel: +82 (0) 2594 4331
Spain : Somfy Espana SA Tel: +34 (0) 934 800 900
Sweden : Somfy Nordic AB Tel: +46 (0) 40 16 59 00
Switzerland : Somfy A.G. Tel: +41 (0) 44 838 40 30
Syria : Somfy Syria Tel: +963-9-55580700
Taïwan : Somfy Development and Taiwan Branch Tel: +886 (0) 2 8509 8934
Thailand : Bangkok Regional Office Tel: +66 (0) 2714 3170
Tunisia : Somfy Tunisia Tel: +216-98303603
Turkey : Somfy TurkeyMah. Tel: +90 (0) 216 651 30 15
United Arab Emirates : Somfy Gulf Tel: +971 (0) 4 88 32 808
United Kingdom : Somfy Limited Tel: +44 (0) 113 391 3030
United States : Somfy Systems Tel: +1 (0) 609 395 1300

FR - Par la présente Somfy déclare que le produit est conforme aux exigences essentielles et aux autres dispositions pertinentes de la directive 1999/5/CE. Une déclaration de conformité est mise à disposition à l'adresse internet www.somfy.com/ce, utilisable en UE, CH et NO. Images non contractuelles.

DE - Hiermit erklärt Somfy, dass sich dieses Produkt in Übereinstimmung mit den grundlegenden Anforderungen und den andere relevanten Vorschriften der Richtlinie 1999/5/EG befindet. Eine Erklärung der Konformität kann auf der Web-Seite www.somfy.com/ce abgerufen werden, verwendbar in EU, CH und NO. Abbildungen unverbindlich.

IT - Somfy dichiara che il prodotto è conforme ai requisiti essenziali e alle altre disposizioni pertinenti della Direttiva 1999/5/CE. Una dichiarazione di conformità è disponibile all'indirizzo Internet www.somfy.com/ce, valida in UE, CH e NO. Le immagini hanno uno scopo puramente indicativo.

NL - Hierbij verklaart Somfy dat dit product in overeenstemming is met de essentiële eisen en de andere relevante bepalingen van richtlijn 1999/5/CE. Een conformiteitsverklaring staat op www.somfy.com/ce, en is bruikbaar in de EU, Zwitserland en Noorwegen. Aan de afbeeldingen kunnen geen rechten worden ontleend.

Copyright © 2009-2011 Somfy SAS. All rights reserved. Somfy SAS, capital 20.000.000 Euros, RCS Annecy 303.970.230 - 09/2011

FR Notice d'installation

Cette notice décrit l'installation, la mise en service et les réglages de ce produit.

1. Introduction

L'Easy Sun io est une télécommande qui permet de gérer l'ensoleillement de la façade avec un capteur soleil et d'avoir un retour d'informations sur les capteurs. Elle permet de piloter jusqu'à 15 applications utilisant la technologie radio io-homecontrol®, telles que les stores, les volets roulants, les lumières, les fenêtres de toit, etc…

La Sensor Box io et les capteurs associés peuvent être gérés uniquement par l'Easy Sun io.

2. Sécurité

2.1. Sécurité et responsabilité

Avant d'installer et d'utiliser ce produit, lire attentivement cette notice.

Ce produit Somfy doit être installé par un professionnel de la motorisation et de l'automatisation de l'habitat auquel cette notice est destinée.

L'installateur doit par ailleurs, se conformer aux normes et à la législation en vigueur dans le pays d'installation, et informer ses clients des conditions d'utilisation et de maintenance du produit.

Toute utilisation hors du domaine d'application défini par Somfy est interdire. Elle entraînerait, comme tout irrespect des instructions figurant dans cette notice, l'exclusion de la responsabilité et de la garantie Somfy.

Avant toute installation, vérifier la compatibilité de ce produit avec les équipements et accessoires associés.

2.2. Consignes spécifiques de sécurité

☛ Figure A

Pour ne pas endommager l'Easy Sun io :
1) Éviter les chocs !
2) Éviter les chutes !
3) Ne jamais l'immerger.
4) Ne pas utiliser de produits abrasifs ni de solvants pour la nettoyer.

3. Contenu

☛ Figure B

	Désignation	Q.
a	Easy Sun io	1
b	Support mural	1
c	Vis	2
d	Chevilles	2
e	Piles	2

4. L'Easy Sun io en détails

☛ Figure C

f. Voyant orange / vert
g. Écran
h. Touches Navigation ◄ **et** ►
i. Touche Montée ▲ (monter, allumer, ouvrir, orienter, augmenter l'éclairage ou le chauffage)
j. Touche my (my) (stopper, aller en position favorite)
k. Touche Descente ▼ (descendre, éteindre, fermer, orienter, diminuer l'éclairage ou le chauffage)
l. Touche de réglage des seuils ✳
m. Touche de réglage des groupes (123)
n. Touche KEY: clé système
o. Logement des piles
p. Bouton de programmation (PROG)
q.Logement du support
r. Support mural
s. Cache du support mural
t. Pastille magnétique

5. Mise en service

Lorsque l'écran de l'Easy Sun io est éteint, appuyer d'abord sur une touche pour l'allumer, avant d'effectuer une opération.
Si l'écran clignote, une opération est en cours. Ceci peut durer quelques secondes. Attendre avant d'appuyer sur une touche.

5.1. Mise en place des piles

☛ Figure D

⚠ Ne jamais utiliser de piles rechargeables.
1) Ouvrir l'Easy Sun io en soulevant le capot, aucun outil n'est nécessaire pour cette opération.
2) Mettre en place les 2 piles fournies en respectant la polarité :
► L'écran affiche le cadre.
3) Laisser le capot ouvert pour continuer la mise en service.

5.2. Attribution de la clé système

Suivre la procédure ① ou ② en fonction des points de commande de l'habitation :

① L'habitation contient déjà un ou plusieurs points de commande io-homecontrol® bidirectionnels [2]

La clé système doit être transférée à l'Easy Sun io pour lui permettre d'entrer dans le système.

Transfert de la clé

☛ Figure E

- Placer la télécommande existante dans le mode transfert de clé :
  - Si c'est un point de commande io Somfy : appuyer sur KEY de la télécommande (**u**) déjà installée, pendant 2 s.
  - Si c'est un point de commande io d'une marque partenaire : se référer à la notice pour activer la fonction Transfert de clé.
- Appuyer brièvement sur KEY de l'Easy Sun io (**v**) à ajouter.
- Attendre la fin de la mémorisation :
  - Si le voyant s'allume en vert, le transfert s'est réalisé dans de bonnes conditions.
  - Si le voyant clignote en orange, le transfert a échoué, recommencer la procédure.

ou

② L'Easy Sun io est le premier point de commande io-homecontrol® bidirectionnel [2] **de l'habitation**

C'est la clé de l'Easy Sun io qui sera la clé identifiant du système. Cette clé sera communiquée aux applications lors de leur appairage.

5.3. Appairage de l'Easy Sun io à un moteur ou récepteur io

Suivre la procédure ①, ② **ou** ③ en fonction des étapes de réglage déjà effectuées sur le moteur ou récepteur io :

① Le moteur ou récepteur io a déjà été appairé et réglé avec un point de commande local io [1]

☛ Figure F

- Appuyer sur le bouton PROG de ce point de commande local io, jusqu'à ce que l'application effectue un va-et-vient (≈ 2 s.).
- Faire un appui **bref** sur le bouton PROG de l'Easy Sun io.
► L'application effectue un va-et-vient, le moteur ou récepteur est appairé.

ou

② Le moteur ou récepteur io a déjà été réglé mais pas appairé

☛ Figure G

- Appuyer simultanément sur les touches ▲ **et** ▼ de l'Easy Sun io :
► Les applications des moteurs ou récepteurs à sa portée font un va-et-vient.
- Sélectionner le moteur ou récepteur dans la liste à l'aide de ◄ **ou** ► **ou** ▲ **ou** ▼ :
► L'application sélectionnée fait un va-et-vient, l'écran indique le numéro et le symbole du moteur ou récepteur.
- Valider le choix en appuyant sur (my), jusqu'au voyant vert allumé (≈ 2 s.) :
► L'application sélectionnée fait un va-et-vient, le numéro et le symbole du moteur ou récepteur clignotent.
- Faire **un appui bref** sur le bouton PROG de l'Easy Sun io :
► L'application effectue un va-et-vient, le moteur ou récepteur est appairé.
- Appuyer sur (my), jusqu'à extinction du voyant vert (≈ 5 s.).

ou

③ Le moteur ou récepteur io est vierge

☛ Figure H

⚠ La notice du moteur est nécessaire pour effectuer la procédure suivante.
- Appuyer simultanément sur les touches ▲ **et** ▼ de l'Easy Sun io :
► Les applications des moteurs ou récepteurs à sa portée font un va-et-vient.
- Sélectionner le moteur ou récepteur dans la liste à l'aide de ◄ **ou** ► **ou** ▲ **ou** ▼ :
► L'application sélectionnée fait un va-et-vient, l'écran indique le numéro et le symbole du moteur ou récepteur.
- Valider le choix en appuyant sur (my), jusqu'au voyant vert allumé (≈ 2 s.) :
► L'application sélectionnée fait un va-et-vient, le numéro et le symbole du moteur ou récepteur clignotent.
- Appuyer simultanément sur les touches ▲ **et** ▼ :
► Le symbole « **SET** » s'affiche à l'écran.
♦ Effectuer la vérification du sens de rotation du moteur et le réglage des fins de course : Se référer aux procédures décrites dans la **notice du moteur.**
► Après l'appui sur (my) (≈ 2 s.) et le va-et-vient de l'application sélectionnée validant les réglages : le symbole « **SET** » disparaît de l'écran.
- Faire un appui **bref** sur le bouton PROG de l'Easy Sun io :
► L'application effectue un va-et-vient, le moteur ou récepteur est appairé.
- Appuyer sur (my), jusqu'à extinction du voyant vert (≈ 5 s.).

⚠ Pour appairer l'Easy Sun io à plusieurs moteurs ou récepteurs io, répéter la procédure ①, ② **ou** ③ pour chacun.

5.4. Contrôle de l'appairage des moteurs ou récepteurs io (optionel)

- Appuyer sur le bouton PROG de l'Easy Sun io, jusqu'au voyant vert allumé (≈ 2 s.) :
► Les applications des moteurs ou récepteurs trouvés font un va-et-vient.
- Vérifier que le moteur ou récepteur se trouve dans la liste.
- Appuyer sur (my), jusqu'à extinction du voyant vert (≈ 5 s.).

5.5. Appairage du Sunis WireFree™ io ☼

☛ Figure I

ⓘ Aucune manipulation n'est nécessaire sur la Sensor Box io. Elle doit cependant impérativement être branchée avant l'appairage du capteur io (se référer à la **notice de la Sensor Box io**).
- Brancher la Sensor Box io dans une prise électrique.
- Appuyer sur le bouton PROG du Sunis WireFree™ io, jusqu'au voyant vert allumé (≈ 2 s.) :
► Le capteur est en mode programmation pendant ≈ 10 min.
- Faire un appui **bref** sur le bouton PROG de l'Easy Sun io :
► Le voyant de l'Easy Sun io s'allume en vert : le capteur est enregistré dans l'Easy Sun io.

Pour l'installation et l'utilisation du capteur io, se référer à la notice correspondante.

A
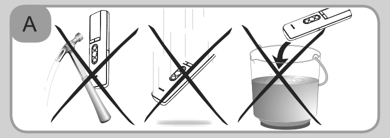

B
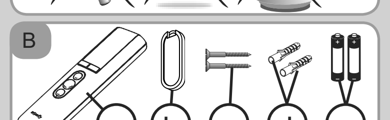

C
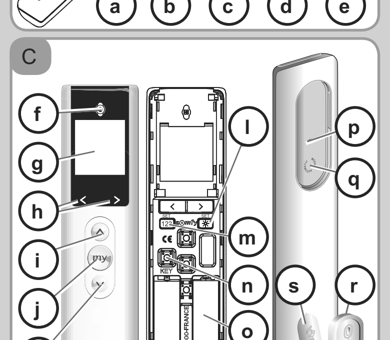

D
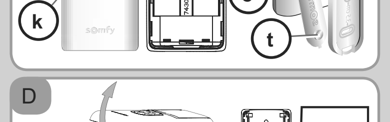

E
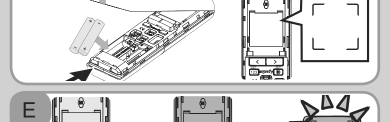

F
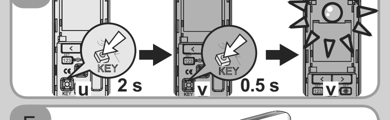

G
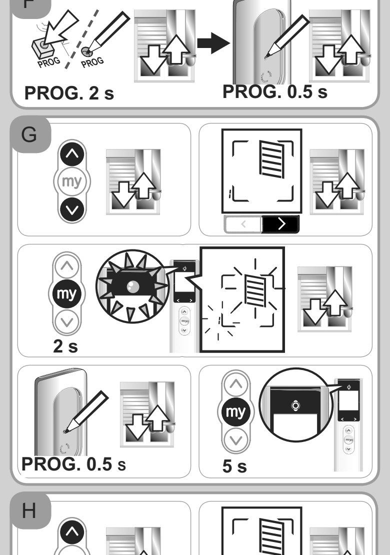

H
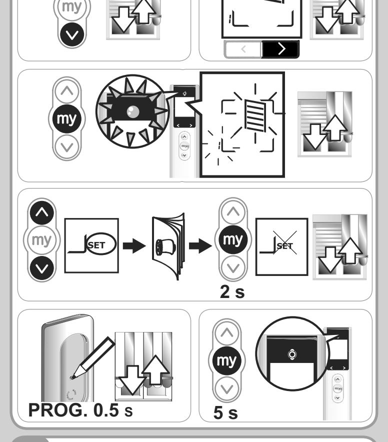

I
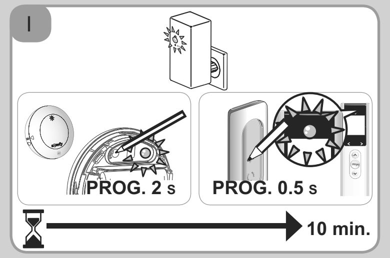

IT Guida all'installazione

Questa guida descrive l'installazione, la messa in servizio e le regolazioni di questo prodotto.

1. Introduzione

L'Easy Sun io è un telecomando che permette di gestire le protezioni solari in funzione dell'intensità luminosa rilevata sulla facciata da un sensore di luminosità e di avere un ritorno di informazioni dai sensori. Permette di comandare fino a 15 applicazioni che utilizzano la tecnologia radio io-homecontrol®, come tende, tapparelle, luci, finestre di tetto, ecc.…

Il Sensor Box io e i sensori associati possono essere gestiti esclusivamente attraverso l'Easy Sun io.

2. Avvertenze

2.1. Sicurezza e responsabilità

Prima di installare e di utilizzare questo prodotto, leggere attentamente la presente guida.

Questo prodotto Somfy deve essere installato da un tecnico specializzato nella motorizzazione e nell'automazione di apparecchiature residenziali, al quale questa guida è destinata.

L'installatore è tenuto a rispettare le normative e la legislazione in vigore nel paese nel quale viene effettuata l'installazione e deve informare i suoi clienti sulle condizioni di utilizzo e di manutenzione del prodotto.

Ogni utilizzo per scopi diversi dal campo di applicazione definito da Somfy è vietato. Ciò comporta, così come il mancato rispetto delle istruzioni riportate nel presente manuale, l'annullamento della responsabilità e della garanzia Somfy.

Prima di procedere all'installazione, verificare la compatibilità di questo prodotto con le apparecchiature e gli accessori installati.

2.2. Istruzioni di sicurezza specifiche

☛ Figura A

Per evitare di danneggiare l'Easy Sun io:
1) Evitare gli urti!
2) Evitare le cadute!
3) Non immergere mai in un liquido.
4) Non utilizzare prodotti abrasivi né solventi per pulirlo.

3. Contenuto

☛ Figura B

	Denominazione	Q.
a	Easy Sun io	1
b	Supporto a muro	1
c	Viti	2
d	Tasselli	2
e	Batterie	2

4. L'Easy Sun io nel dettaglio

☛ Figura C

f. Led arancione / verde
g. Schermo
h. Tasti Navigazione ◄ **e** ►
i. Tasto Salita ▲ (alzare, accendere, aprire, orientare, aumentare l'illuminazione o il riscaldamento)
j. Tasto my (my) (fermare, passare alla posizione preferita)
k. Tasto Discesa ▼ (abbassare, spegnere, chiudere, orientare, diminuire l'illuminazione o il riscaldamento)
l. Tasto di regolazione delle soglie dei sensori ✳
m.Tasto di regolazione dei gruppi (123)
n. Tasto KEY: chiave di sistema
o. Vano batterie
p. Pulsante di programmazione (PROG)
q.Vano supporto
r. Supporto a muro
s. Mascherina del supporto a muro
t. Piastrina magnetica

5. Messa in servizio

Quando lo schermo dell'Easy Sun io è spento, premere un tasto per accenderlo prima di effettuare un'operazione.
Se lo schermo lampeggia, un'operazione è in corso. Questo può durare alcuni secondi. Attendere prima di premere un tasto.

5.1. Inserimento delle batterie

☛ Figura D

⚠ Non utilizzare mai batterie ricaricabili.
1) Aprire l'Easy Sun io sollevando il coperchio; per questa operazione non è necessario alcun attrezzo.
2) Inserire le 2 batterie fornite rispettando la polarità:
► Sul display compare un quadrato.
3) Lasciare aperto il coperchio per continuare la messa in servizio.

5.2. Attribuzione della chiave di sistema

Seguire la procedura ① **o** ② in funzione dei telecomandi presenti nell'abitazione:

① L'abitazione contiene già uno o più telecomandi io-homecontrol® bidirezionali [2]

La chiave di sistema deve essere trasferita all'Easy Sun io per consentirgli di entrare nel sistema.

Trasferimento della chiave

☛ Figura E

- Posizionare il telecomando esistente nella modalità di trasferimento della chiave:
  - In caso di telecomandi io Somfy: premere il tasto KEY del telecomando (**u**) già installato per 2 sec.
  - In caso di telecomandi io di una marca partner: consultare la guida per attivare la funzione Trasferimento della chiave.
- Premere brevemente il tasto KEY dell'Easy Sun io (**v**) da aggiungere.
- Attendere la fine della memorizzazione:
  - Se il led si accende di colore verde, il trasferimento è stato realizzato con successo.
  - Se il led lampeggia di colore arancione, il trasferimento non è riuscito, ricominciare la procedura.

o

② L'Easy Sun io è il primo telecomando io-homecontrol® bidirezionale [2] **dell'abitazione**

Sarà la chiave dell'Easy Sun io ad essere la chiave identificativa del sistema. Questa chiave sarà comunicata alle applicazioni durante il loro abbinamento.

5.3. Abbinamento dell'Easy Sun io a un motore o ricevitore io

Seguire la procedura ①, ② **o** ③ in funzione delle fasi di regolazione già effettuate sul motore o sul ricevitore io:

① Il motore o ricevitore io è già stato abbinato e regolato con un telecomando locale io [1]

☛ Figura F

- Premere il pulsante PROG del telecomando locale io, finché l'applicazione effettua un breve movimento di salita/discesa (≈ 2 sec.).
- Premere brevemente il pulsante PROG dell'Easy Sun io.
► L'applicazione effettua un breve movimento di salita/discesa, il motore o ricevitore è stato abbinato.

o

② Il motore o ricevitore io è già stato regolato ma non abbinato

☛ Figura G

- Premere simultaneamente i tasti ▲ **e** ▼ dell'Easy Sun io:
► Le applicazioni dei motori o ricevitori alla sua portata effettuano un breve movimento di salita/discesa.
- Selezionare il motore o ricevitore nell'elenco usando i tasti ◄ **o** ► **o** ▲ **o** ▼:
► L'applicazione selezionata effettua un breve movimento di salita/discesa, lo schermo indica il numero e il simbolo del motore o ricevitore.
- Confermare la selezione premendo il tasto (my), fino all'accensione del led verde (≈ 2 sec.):
► L'applicazione selezionata effettua un breve movimento di salita/discesa, il numero e il simbolo del motore o ricevitore lampeggiano.
- Premere **brevemente il pulsante** PROG dell'Easy Sun io:
► L'applicazione effettua un breve movimento di salita/discesa, il motore o ricevitore è stato abbinato.
- Premere il tasto (my), fino allo spegnimento del led verde (≈ 5 sec.).

o

③ Il motore o ricevitore io è vergine

☛ Figura H

⚠ Per la seguente procedura è necessaria la guida all'installazione del motore.
- Premere simultaneamente i tasti ▲ **e** ▼ dell'Easy Sun io:
► Le applicazioni dei motori o ricevitori alla sua portata effettuano un breve movimento di salita/discesa.
- Selezionare il motore o ricevitore nell'elenco usando i tasti ◄ **o** ► **o** ▲ **o** ▼:
► L'applicazione selezionata effettua un breve movimento di salita/discesa, lo schermo indica il numero e il simbolo del motore o ricevitore.
- Confermare la selezione premendo il tasto (my), fino all'accensione del led verde (≈ 2 sec.):
► L'applicazione selezionata effettua un breve movimento di salita/discesa, il numero e il simbolo del motore o ricevitore lampeggiano.
- Premere simultaneamente i tasti ▲ **e** ▼:
► Il simbolo «**SET**» compare sullo schermo.
♦ Effettuare la verifica del senso di rotazione del motore e la regolazione dei finecorsa: Consultare le procedure descritte nella **guida del motore**.
► Una volta premuto il tasto (my) (≈ 2 sec.) e dopo il breve movimento di salita/discesa dell'applicazione selezionata che conferma le regolazioni: il simbolo «**SET**» scompare dallo schermo.
- Premere brevemente il **pulsante** PROG dell'Easy Sun io:
► L'applicazione effettua un breve movimento di salita/discesa, il motore o ricevitore è stato abbinato.
- Premere il tasto (my), fino allo spegnimento del led verde (≈ 5 sec.).

⚠ Per abbinare l'Easy Sun io a diversi motori o ricevitori io, ripetere la procedura ①, ② **o** ③ per ciascuno.

5.4. Controllo dell'abbinamento dei motori o ricevitori io (opzionale)

- Premere il pulsante PROG dell'Easy Sun io, fino all'accensione del led verde (≈ 2 sec.):
► Le applicazioni dei motori o ricevitori trovati effettuano un breve movimento di salita/discesa.
- Verificare che il motore o ricevitore sia presente nell'elenco.
- Premere il tasto (my), fino allo spegnimento del led verde (≈ 5 sec.).

5.5. Abbinamento del Sunis WireFree™ io ☼

☛ Figura I

ⓘ Nessuna operazione è necessaria sul Sensor Box io. Deve però essere collegata obbligatoriamente prima dell'abbinamento del sensore io (consultare la **guida del Sensor Box io**).
- Collegare il Sensor Box io a una presa elettrica.
- Premere il pulsante PROG del Sunis WireFree™ io, fino all'accensione del led verde (≈ 2 sec.):
► Il sensore resta in modalità programmazione per ≈ 10 min.
- Premere **brevemente** il pulsante PROG dell'Easy Sun io:
► Il led dell'Easy Sun io si accende di colore verde: il sensore è stato memorizzato nell'Easy Sun io.

Per l'installazione e l'utilizzo del sensore io, consultare la guida corrispondente.

DE Installationsanleitung

Diese Anleitung beschreibt die Installation, die Inbetriebnahme und die Einstellung dieses Produkts.

1. Einleitung

Die Easy Sun io ist eine Funk-Sonnenschutzsteuerung, mit der die Beschattung an einer Fassade mit Hilfe eines Sonnensensors einschließlich Rückmeldung der Sensoren gesteuert werden kann.Es können bis zu 15 Anwendungen wie Markisen, Rollläden, Lampen und Dachfenster über die io-homecontrol® Funktechnologie angesteuert werden.

Die Sensor Box io und die eingelernten Sensoren können nur von der Easy Sun io gesteuert werden.

2. Sicherheitshinweise

2.1. Sicherheit und Gewährleistung

Lesen Sie vor der Montage und Nutzung dieses Produktes diese Anleitung sorgfältig durch.

Dieses Somfy-Produkt muss von einer fachlich qualifizierten Person für Antriebe und Automatisierungen im Haustechnikbereich installiert werden, für die diese Anleitung bestimmt ist.

Die fachlich qualifizierte Person muss außerdem alle im Installationsland geltenden Normen und Gesetze befolgen und ihre Kunden über die Bedienungs- und Wartungsbedingungen des Produkts informieren.

Jede Verwendung, die nicht dem von Somfy bestimmten Anwendungsbereich entspricht, gilt als nicht bestimmungsgemäß. Im Falle einer nicht bestimmungsgemäßen Verwendung, wie auch bei Nichtbefolgung der Hinweise in dieser Anleitung, entfällt die Haftung und Gewährleistungspflicht von Somfy.

Vor der Montage muss die Kompatibilität dieses Produkts mit den dazugehörigen Ausrüstungs- und Zubehörteilen geprüft werden.

2.2. Spezifische Sicherheitshinweise

☛ Abbildung A

Um die Easy Sun io nicht zu beschädigen:
1) Vermeiden Sie Stöße!
2) Lassen Sie das Gerät nicht fallen!
3) Tauchen Sie das Gerät nicht in eine Flüssigkeit.
4) Verwenden Sie für die Reinigung des Produktes keine Schleif-oder Lösungsmittel.

3. Lieferumfang

☛ Abbildung B

	Bezeichnung	S.
a	Easy Sun io	1
b	Wandhalterung	1
c	Schrauben	2
d	Dübel	2
e	Batterien	2

4. Die Easy Sun io im Detail

☛ Abbildung C

f. Status-LED orange/grün
g. Display
h. Navigationstasten ◄ **und** ►
i. AUF-Taste ▲ (hochfahren, einschalten, ausrichten, Beleuchtung oder Heizung erhöhen)
j. (my) my-Taste (stoppen, in die Lieblingsposition fahren)
k. AB-Taste ▼ (herunterfahren, abschalten, schließen, ausrichten, Beleuchtung oder Heizung verringern)
l. Einstelltaste für die Schwellenwerte ✳
m. Taste für die Gruppeneinstellung (123)
n. Taste KEY: Sicherheitsschlüssel
o. Batteriefach
p. Programmiertaste (PROG)
q. Aufnahme für die Wandhalterung
r. Wandhalterung
s. Abdeckung der Wandhalterung
t. Magnet

5. Inbetriebnahme

Wenn das Display der Easy Sun io erloschen ist, drücken Sie zuerst auf eine Taste, um dieses einzuschalten, bevor Sie weitere Funktionen durchführen.
Blinkt das Display wird gerade eine Funktion ausgeführt. Dies kann einige Sekunden dauern. Warten Sie ab, bevor Sie eine Taste drücken.

5.1. Einlegen der Batterien

☛ Abbildung D

⚠ Verwenden Sie keine wiederaufladbaren Batterien.
1) Öffnen Sie die Easy Sun io durch Anheben der Abdeckung, hierfür ist kein Werkzeug erforderlich.
2) Setzen Sie die 2 mitgelieferten Batterien unter Beachtung der Polarität ein:
► Das Display zeigt einen Rahmen an.
3) Lassen Sie die Abdeckung für die Fortsetzung der Inbetriebnahme geöffnet.

5.2. Zuweisung des Sicherheitsschlüssels

Befolgen Sie die Prozedur ① **oder** ② je nach Konfiguration der vorhandenen Bedieneinheiten der Anlage:

① Die Anlage enthält bereits eine oder mehrere bidirektionale io-homecontrol® Bedieneinheiten [2]

Der Sicherheitsschlüssel muss an die Easy Sun io übertragen werden, damit sie Zugriff auf das System hat.

Übertragung des Schlüssels

☛ Abbildung E

- Schalten Sie den bereits vorhandenen Funkhandsender in den Modus Schlüsselübertragung:
  - Wenn es sich um einen io-Funksender von Somfy handelt: drücken Sie 2 s lang auf KEY am bereits konfigurierten Funksender (**u**).
  - Wenn es sich um einen io-Funksender eines Partnerherstellers handelt: Lesen Sie in der Anleitung nach, um die Schlüsselübertragungsfunktion zu aktivieren.
- Drücken Sie kurz auf KEY der Easy Sun io (**v**), die hinzugefügt werden soll.
- Warten Sie, bis der Speichervorgang abgeschlossen ist:
  - Wenn die LED grün leuchtet, wurde die Übertragung erfolgreich ausgeführt.
  - Wenn die LED orange blinkt, ist die Übertragung fehlgeschlagen. Wiederholen Sie den Vorgang.

oder

② Die Easy Sun io ist der erste bidirektionale io-homecontrol® Funksender [2] **der Anlage**

In diesem Fall ist der Schlüssel der Easy Sun io der Sicherheitsschlüssel. Dieser Schlüssel wird den Anwendungen beim Einlernen übermittelt.

5.3. Verknüpfung der Easy Sun io mit einem io-Antrieb oder io-Funkempfänger

Befolgen Sie die ①, ② **oder** ③, je nachdem welcher Einstellungsschritt am Antrieb oder io-Funkempfänger bereits durchgeführt wurde.

① Der Antrieb oder io-Funkempfänger wurde bereits mit einer lokalen Bedieneinheit verknüpft und eingestellt [1]

☛ Abbildung F

- Drücken Sie auf die PROG-Taste dieser lokalen io-Bedieneinheit, bis die Anwendung eine Auf-/Ab-Bewegung durchführt (≈ 2 s.).
- Drücken Sie **kurz** die PROG-Taste der Easy Sun io.
► Die Anwendung führt eine Auf-/Ab-Bewegung aus, der Antrieb oder Funkempfänger wurde verknüpft.

oder

② Der Antrieb oder io-Funkempfänger wurde eingestellt, aber noch nicht verknüpft

☛ Abbildung G

- Drücken Sie gleichzeitig auf die Tasten ▲ **und** ▼ der Easy Sun io:
► Die Anwendungen der Antriebe oder Funkempfänger in seiner Reichweite führen eine Auf-/Ab-Bewegung aus.
- Wählen Sie den Antrieb oder Funkempfänger in der Liste mit ◄ **oder** ► **oder** ▲ **oder** ▼ aus:
► Die ausgewählte Anwendung führt eine Auf-/Ab-Bewegung aus und auf dem Display werden Nummer und Symbol des Antriebs oder Empfängers angezeigt.
- Bestätigen Sie die Wahl durch Drücken auf (my), bis die LED grün aufleuchtet (≈ 2 s.) :
► Die ausgewählte Anwendung führt eine Auf-/Ab-Bewegung aus, Nummer und Symbol des Antriebs oder Empfängers blinken.
- Drücken **Sie kurz** die PROG-Taste der Easy Sun io:
► Die Anwendung führt eine Auf-/Ab-Bewegung aus, der Antrieb oder Funkempfänger wurde verknüpft.
- Drücken Sie auf (my), bis die grüne LED erlischt (≈ 5 s.).

oder

③ Der Antrieb oder Funkempfänger ist leer

☛ Abbildung H

⚠ Für die folgende Prozedur ist die Anleitung des Antriebs erforderlich.
- Drücken Sie gleichzeitig auf die Tasten ▲ **und** ▼ der Easy Sun io:
► Die Anwendungen der Antriebe oder Funkempfänger in seiner Reichweite führen eine Auf-/Ab-Bewegung aus.
- Wählen Sie den Antrieb oder Funkempfänger in der Liste mit ◄ **oder** ► **oder** ▲ **oder** ▼ aus:
► Die ausgewählte Anwendung führt eine Auf-/Ab-Bewegung aus und auf dem Display werden Nummer und Symbol des Antriebs oder Funkempfängers angezeigt.
- Bestätigen Sie die Wahl durch Drücken auf (my), bis die LED grün aufleuchtet (≈ 2 s.) :
► Die ausgewählte Anwendung führt eine Auf-/Ab-Bewegung aus, Nummer und Symbol des Antriebs oder Funkempfängers blinken.
- Drücken Sie gleichzeitig auf die Tasten ▲ **und** ▼:
► Auf dem Display wird das Symbol „**SET**" angezeigt.
♦ Überprüfen Sie die Drehrichtung des Antriebs und die Einstellung der Endlagen: Ziehen Sie die Anweisungen in der **Anleitung des Antriebs** zurate.
► Nach Drücken auf (my) (≈ 2 s.) und der Auf-/Ab-Bewegung der ausgewählten Anwendung zur Bestätigung der Einstellungen: das Symbol „ **SET** " erlischt im Display.
- Drücken Sie **kurz** die PROG-Taste der Easy Sun io:
► Die Anwendung führt eine Auf-/Ab-Bewegung aus, der Antrieb oder Funkempfänger wurde verknüpft.
- Drücken Sie auf (my), bis die grüne LED erlischt (≈ 5 s.).

⚠ Um die Easy Sun io mit mehreren Antrieben oder io-Empfängern zu verknüpfen, wiederholen Sie die Prozedur ①, ② **oder** ③ für jedes Gerät.

5.4. Überprüfen der Verknüpfung der Antriebe oder io-Funkempfänger (Option)

- Drücken Sie die PROG-Taste der Easy Sun io, bis die grüne LED aufleuchtet (≈ 2 s.):
► Die Anwendungen der gefundenen Antriebe oder Funkempfänger führen eine Auf-/Ab-Bewegung aus.
- Prüfen Sie, ob der Antrieb oder Funkempfänger in der Liste aufgeführt ist.
- Drücken Sie auf (my), bis die grüne LED erlischt (≈ 5 s.).

5.5. Verknüpfen des Sunis WireFree™ io ☼

☛ Abbildung I

ⓘ An der Sensor Box io sind keinerlei Einstellungen erforderlich. Sie muss jedoch unbedingt vor dem Einlernen des io-Sensors eingeschaltet sein (siehe **Anleitung der Sensor Box io**).
- Schließen Sie die Sensor Box io an eine Netzsteckdose an.
- Drücken Sie die PROG-Taste des Sunis WireFree™ io, bis die grüne LED aufleuchtet (≈ 2 s.):
► Der Sensor ist jetzt ≈ 10 Minuten lang in Lernbereitschaft.
- Drücken Sie **kurz** die PROG-Taste der Easy Sun io:
► Die grüne LED der Easy Sun io leuchtet auf. Der Sensor ist in der Easy Sun io gespeichert.

Näheres zu Installation und Verwendung des io-Sensors finden Sie in der jeweiligen Anleitung.

NL Installatiegids

Deze handleiding beschrijft het installeren, het in bedrijf stellen en het afstellen van dit product.

1. Inleiding

De Easy Sun io is een afstandsbediening voor het beheren van de zonwering van de gevel met een zonnesensor en het regelen van de winddrempels van één tot drie windsensoren. Hiermee kunnen tot 15 systemen bestuurd worden met io homecontrol® radiotechnologie, zoals zonweringen, rolluiken, lampen, dakvensters, enz.

De Sensor Box io en de bijbehorende sensoren kunnen uitsluitend met de Easy Sun io beheerd worden.

2. Veiligheid

2.1. Veiligheid en verantwoordelijkheid

Voordat dit product geïnstalleerd en gebruikt wordt, moet deze handleiding zorgvuldig gelezen worden.

Dit Somfy product moet geïnstalleerd worden door een erkende installateur van automatiseringssystemen in woningen. Deze handleiding is voor hem bestemd.

De installateur moet er bovendien voor zorgen dat de installatie voldoet aan de in het betreffende land geldende regelgeving en de klant informeren over het gebruik en het onderhoud van het product.

Elke vorm van gebruik dat buiten het door Somfy gedefinieerde toepassingsgebied valt, is verboden. Hierdoor en door het negeren van de instructies in deze handleiding, vervallen iedere aansprakelijkheid en garantie van Somfy.

Vóór installatie moet gecontroleerd worden of dit product compatibel is met de aanwezige apparatuur en accessoires.

2.2. Specifieke veiligheidsvoorschriften

☛ Figuur A

Om de Easy Sun io niet te beschadigen:
1) Voorkom schokken!
2) Voorkom dat het product valt!
3) Dompel het nooit onder.
4) Geen schuur- of oplosmiddelen gebruiken om het product schoon te maken.

3. Inhoud

☛ Figuur B

	Omschrijving	Q.
a	Easy Sun io	1
b	Wandsteun	1
c	Schroeven	2
d	Pluggen	2
e	Batterijen	2

4. De Easy Sun io in detail

☛ Figuur C

f. Oranje/groene LED
g. Scherm
h. Navigatietoetsen ◄ **en** ►
i. OP toets ▲ (omhoog, aanzetten, openen, oriënteren, meer verlichting of verwarming)
j. MY (my) toets (stoppen, naar favoriete positie gaan)
k. NEER toets ▼ (omlaag, uitzetten, sluiten, oriënteren, minder verlichting of verwarming)
l. Toets voor het instellen van de drempels ✳
m. Toets voor het instellen van de groepen (123)
n. Toets KEY: systeemsleutel
o. Plaats van de batterijen
p. Programmeertoets (PROG)
q.Plaats voor de steun
r. Wandsteun
s. Kap van wandsteun
t. Magnetisch plaatje

5. In bedrijf stellen

Als het scherm van de Easy Sun io uit is, druk dan eerst op en toets om het aan te zetten, voordat u iets anders doet.
Als het scherm knippert is een operatie bezig. Dit kan een paar seconden duren. Wacht voordat u op een toets drukt.

5.1. Plaatsen van de batterijen

☛ Figuur D

⚠ Gebruik nooit oplaadbare batterijen.
1) Open de Easy Sun io door de kap op te tillen, hiervoor is geen gereedschap nodig.
2) Plaats de twee meegeleverde 2 batterijen en houd u aan de polariteit:
► Het scherm geeft het kader weer.
3) Laat de kap open om verder te gaan met het in bedrijf stellen.

5.2. Toewijzen van de systeemsleutel

Volg de procedure ① **of** ② afhankelijk van de bedieningspunten van de woning:

① De woning heeft al een of meer io homecontrol® tweerichtings bedieningspunten [2]

De systeemsleutel moet naar de Easy Sun io verzonden worden om deze in het systeem toe te laten.

Verzenden van de sleutel

☛ Figuur E

- Zet de bestaande afstandsbediening in de modus voor het verzenden van de sleutel:
  - Als het een Somfy io bedieningspunt is: druk gedurende 2 seconden op KEY van de afstandsbediening (**u**) die reeds geïnstalleerd is.
  - Als het een io bedieningspunt van een partnermerk is: raadpleeg de handleiding om de functie Sleutelverzending in te schakelen.
- Druk kort op KEY van de Easy Sun io (**v**) die u wilt toevoegen.
- Wacht tot het opslaan voltooid is:
  - Als de LED groen brandt is de verzending goed verlopen.
  - Als de LED oranje knippert is de verzending mislukt, begin de procedure opnieuw.

of

② De Easy Sun io is het eerste io homecontrol® tweerichtings bedieningspunt [2] **van de woning**

Het is de sleutel van de Easy Sun io die de identificatiesleutel van het systeem wordt. Deze sleutel wordt doorgegeven aan de systemen bij het koppelen ervan.

5.3. Koppelen van de Easy Sun io met een io motor of ontvanger

Volg de procedure ①, ② **of** ③ afhankelijk van de instelstappen die al op de io motor of ontvanger uitgevoerd zijn:

① De io motor of ontvanger is al gekoppeld en ingesteld met een lokaal io bedieningspunt [1]

☛ Figuur F

- Druk op de PROG toets van dit lokale io bedieningspunt, tot het systeem een op- en neerbeweging maakt (≈ 2 s.).
- Druk een keer **kort** op de PROG toets van de Easy Sun io.
► Het systeem maakt een op- en neerbeweging, de motor of de ontvanger is gekoppeld.

of

② De io motor of ontvanger io is al ingesteld maar niet gekoppeld

☛ Figuur G

- Druk tegelijk op de toetsen ▲ **en** ▼ van de Easy Sun io:
► De systemen van de gevonden motoren of ontvangers binnen zijn bereik maken een op- en neerbeweging.
- Selecteer de motor of ontvanger in de lijst met behulp van ◄ **of** ► **of** ▲ **of** ▼:
► Het geselecteerde systeem maakt een op- en neerbeweging, het scherm geeft het nummer en het symbool van de motor of ontvanger.
- Bevestig uw keuze door te drukken op (my), tot de groene LED brandt (≈ 2 s.):
► Het geselecteerde systeem maakt een op- en neerbeweging, het nummer en het symbool van de motor of ontvanger knipperen.
- Druk **een keer kort** op de PROG toets van de Easy Sun io:
► Het systeem maakt een op- en neerbeweging, de motor of de ontvanger is gekoppeld.
- Druk op (my), tot de groene LED uitgaat (≈ 5 s.).

of

③ De io motor of ontvanger io is leeg

☛ Figuur H

⚠ Voor de volgende procedure heeft u de handleiding van de motor nodig.
- Druk tegelijk op de toetsen ▲ **en** ▼ van de Easy Sun io:
► De systemen van de gevonden motoren of ontvangers binnen zijn bereik maken een op- en neerbeweging.
- Selecteer de motor of ontvanger in de lijst met behulp van ◄ **of** ► **of** ▲ **of** ▼:
► Het geselecteerde systeem maakt een op- en neerbeweging, het scherm geeft het nummer en het symbool van de motor of ontvanger.
- Bevestig uw keuze door te drukken op (my), tot de groene LED brandt (≈ 2 s.):
► Het geselecteerde systeem maakt een op- en neerbeweging, het nummer en het symbool van de motor of ontvanger knipperen.
- Druk tegelijk op de toetsen ▲ **en** ▼:
► Het scherm toont het symbool «**SET**».
♦ Controleer de draairichting van de motor en de afstelling van de eindpunten: Raadpleeg de procedures in de **handleiding van de motor**.
► Na de druk op (my) (≈ 2 s.) en het heen en weer bewegen van het geselecteerde systeem dat de afstelling bevestigt: verdwijnt het symbool «**SET**» van het scherm .
- Druk een keer **kort** op de PROG toets van de Easy Sun io.
► Het systeem maakt een op- en neerbeweging, de motor of de ontvanger is gekoppeld.
- Druk op (my), tot de groene LED uitgaat (≈ 5 s.).

⚠ Om de Easy Sun io aan meerdere io motoren of ontvangers te koppelen, herhaalt u de procedure ①, ② **of** ③ voor elk ervan.

5.4. Controle van de koppeling van de io motoren of ontvangers (optioneel)

- Druk op de PROG toets van de Easy Sun io, tot de groene LED brandt (≈ 2 s.):
► De systemen van de gevonden motoren of ontvangers maken een op- en neerbeweging.
- Controleer of de motor of ontvanger zich in de lijst bevindt.
- Druk op (my), tot de groene LED uitgaat (≈ 5 s.).

5.5. Koppelen van de Sunis WireFree™ io ☼

☛ Figuur I

ⓘ Er hoeft geen handeling uitgevoerd te worden op de Sensor Box io. Deze moet echter beslist zijn aangesloten vóór het koppelen van de io sensor (raadpleeg de **handleiding van de Sensor Box io**).
- Sluit de Sensor Box io aan op een stopcontact.
- Druk op de PROG toets van de Sunis WireFree™ io, tot de groene LED brandt (≈ 2 s.):
► De sensor staat gedurende ≈ 10 minuten in de programmeermodus.
- Druk een keer **kort** op de PROG toets van de Easy Sun io:
► De groene LED van de Easy Sun io brandt: de sensor is geprogrammeerd in de Easy Sun io.

Raadpleeg de handleiding van de io sensor voor installatie en gebruik.

FR

5.6. Contrôle de l'appairage du Sunis WireFree™ io

☛ Figure J

Le mode Démo réduit le temps de réponse à une variation d'ensoleillement pour vérifier le fonctionnement du Sunis WireFree™ io et contrôler son appairage avec l'Easy Sun io.

- Placer l'application en position médiane.
- Couvrir le Sunis WireFree™ io pour qu'il soit dans l'obscurité.

Activation du mode Démo

- Placer l'Easy Sun io sur son support aimanté (mode automatique) :
  - L'application remonte automatiquement.
- Appuyer sur ◄ **ou** ►, jusqu'à apparition du symbole « **DEMO** » à l'écran (≈ 5 s.) :
  - ► Le mode Démo est activé.

Contrôle de la fonction soleil

- Placer le Sunis WireFree™ io sous une forte intensité lumineuse naturelle (ou une lampe puissante) :
  - L'application descend automatiquement au bout de quelques secondes et l'Easy Sun io affiche le symbole « ☼ » (ou « ☼ »).
  - ► L'information « Apparition du soleil » a bien été transmise à l'Easy Sun io.

ⓘ Pour ajuster le seuil de sensibilité à l'ensoleillement, se référer à la notice d'utilisation de l'Easy Sun io.

Désactivation du mode Démo

- Déplacer l'Easy Sun io de son support aimanté :
  - Le symbole « **DEMO** » disparaît de l'écran.
  - ► Le mode Démo est désactivé.

6. Utilisation

Se référer à la notice d'utilisation pour le détail de son fonctionnement en mode manuel et en mode automatique.

7. Réglages supplémentaires

7.1. Appairage de l'Eolis WireFree™ io à un moteur ou récepteur io

⚠ L'Eolis WireFree™ io doit impérativement être appairé à chaque moteur ou récepteur io des applications à protéger (sécurité), avant son appairage à l'Easy Sun io (fonctionnalités additionnelles).

- Si le capteur a déjà été appairé au(x) moteur(s) ou récepteur(s) io : passer au chapitre « *Appairage de l'Eolis WireFree™ io à l'Easy Sun io* »
- Si le capteur n'est pas appairé au(x) moteur(s) ou récepteur(s) io :
  - Effectuer la procédure décrite dans le chapitre « *Ajout/Suppression d'un point de commande local ou bidirectionnel io ou d'un Eolis WireFree™ io, à partir de l'Easy Sun io* ».
  - Puis passer au chapitre « *Appairage de l'Eolis WireFree™ io à l'Easy Sun io* ».

7.2. Appairage de l'Eolis WireFree™ io à l'Easy Sun io

☛ Figure K

ⓘ Aucune manipulation n'est nécessaire sur la Sensor Box io. Elle doit cependant impérativement être branchée avant l'appairage du capteur io (se référer à la **notice de la Sensor Box io**).

- Brancher la Sensor Box io dans une prise électrique.
- Appuyer sur le bouton PROG de l'Eolis WireFree™ io, jusqu'au voyant vert allumé (≈ 2 s.) :
  - ► Le capteur est en mode programmation pendant ≈ 10 min.
- Faire un appui **bref** sur le bouton PROG de l'Easy Sun io :
  - ► Le voyant de l'Easy Sun io s'allume en vert : le capteur est enregistré dans l'Easy Sun io.

7.3. Contrôle de l'appairage de l'Eolis WireFree™ io à l'Easy Sun io (optionel)

- Appuyer sur le bouton PROG de l'Easy Sun io, jusqu'au voyant vert allumé (≈ 2 s.) :
  - L'Easy Sun io recherche les moteurs, les récepteurs et les capteurs io en mémoire.
- Vérifier que le capteur se trouve dans la liste.
- Appuyer sur my, jusqu'à extinction du voyant vert (≈ 5 s.).

7.4. Ajustement du seuil de sensibilité au vent à partir de l'Easy Sun io

☛ Figure L

L'Easy Sun io permet d'attribuer des seuils de sensibilité au vent différents selon le type d'applications : un seuil pour les stores vénitiens extérieurs, un pour les stores verticaux et un pour les stores de terrasse. Ces seuils se substituent au seuil réglé en local à partir du capteur.

L'ajustement des seuils de sensibilité au vent s'effectue en mode manuel :

1) Déplacer l'Easy Sun io de son support aimanté et retirer le capot.
2) Appuyer sur (✱) pendant **10 s**. : l'Easy Sun io affiche le premier type d'applications et son seuil.
3) Appuyer sur ◄ **ou** ► pour faire défiler et choisir parmi les 3 types d'applications.
4) Valider le type d'application en appuyant sur (✱).
5) Régler le seuil à l'aide de ◄ **ou** ► :
   - Vers la gauche : moins de vent, vers la droite : plus de vent pour déclencher la protection : l'échelle de seuil affiche le nouveau réglage.
6) Valider le nouveau réglage en appuyant sur (✱) (≈ 2 s.).
7) Pour régler le seuil d'un autre type d'application, recommencer la procédure à partir de l'étape 2.
8) Remettre le capot sur l'Easy Sun io.

ⓘ Il existe 9 seuils (de 1 à 9) qui graduent la sensibilité à la vitesse du vent de 10 à 65 km/h environ. Le nouveau réglage de seuil sera pris en compte dans un délai maximal de 3 heures.

Pour l'installation et l'utilisation du capteur io, se référer à la notice correspondante.

7.5. Ajout/Suppression d'un point de commande local 1 ou bidirectionnel 2 io ou d'un Eolis WireFree™ io, à partir de l'Easy Sun io

☛ Figure M

La procédure à suivre pour l'ajout ou la suppression d'un point de commande io ou d'un Eolis WireFree™ io est identique.

- Appuyer sur le bouton PROG de l'Easy Sun io, jusqu'au voyant vert allumé (≈ 2 s.).
- Sélectionner le moteur ou récepteur io dans la liste à l'aide de ◄ **ou** ► **ou** ⌃ **ou** ⌄ :
  - ► L'application sélectionnée fait un va-et-vient, l'écran indique le numéro et le symbole du moteur ou récepteur io.
- Valider le choix en appuyant sur my de l'Easy Sun io (≈ 2 s.) :
  - ► Le numéro et le symbole du moteur ou récepteur io clignotent.
- Faire un appui **bref** sur le bouton PROG du point de commande io ou de l'Eolis WireFree™ io à ajouter ou à supprimer de ce moteur ou récepteur :
  - ► L'application sélectionnée fait un va-et-vient : le point de commande io ou l'Eolis WireFree™ io est enregistré ou supprimé de la mémoire du moteur ou récepteur io.
- Appuyer sur my, jusqu'à extinction du voyant vert (≈ 5 s.).
- Pour l'Eolis WireFree™ io, passer au chapitre « *Appairage de l'Eolis WireFree™ io à l'Easy Sun io* ».

7.6. Désappairage d'un moteur, récepteur ou capteur io de l'Easy Sun io

☛ Figure N

- Appuyer sur le bouton PROG de l'Easy Sun io, jusqu'au voyant vert allumé (≈ 2 s.).
- Sélectionner le moteur, le récepteur ou le capteur dans la liste à l'aide de ◄ **ou** ► **ou** ⌃ **ou** ⌄ :
  - ► L'application sélectionnée fait un va-et-vient, l'écran indique le numéro et le symbole du moteur, du récepteur ou du capteur.
- Valider le choix en appuyant sur my de l'Easy Sun io (≈ 2 s.) :
  - ► Le numéro et le symbole du moteur, du récepteur ou du capteur clignotent.
- Faire un appui **bref** sur le bouton PROG de l'Easy Sun io :
  - L'application sélectionnée fait un va-et-vient.
  - ► Le moteur, le récepteur ou le capteur est supprimé de l'Easy Sun io.
- Appuyer sur my, jusqu'à extinction du voyant vert (≈ 5 s.).

ⓘ Lors de la suppression du dernier capteur associé à la Sensor Box io, celle-ci est aussi désappairée.

8. Astuces et conseils

8.1. Questions sur l'Easy Sun io ?

Constats	Causes possibles	Solutions
Il est impossible d'appairer un moteur, un récepteur ou un capteur à l'Easy Sun io.	La mémoire de l'Easy Sun io est pleine (voir quantité maximale pour chaque élément).	Désappairer un moteur, un récepteur ou un capteur (selon le cas) avant d'appairer le nouveau.

Toute alerte reste signalée à l'écran jusqu'à extinction de l'écran (≈ 3 min).

- Pour localiser et identifier la dernière alerte, appuyer simultanément sur ◄ **et** ► : le groupe d'applications et le code d'alerte apparaissent.
- Appuyer simultanément sur ◄ **et** ► pour revenir à l'écran standard.

Liste des alertes :

	Alertes	Explications
!0	Clé	L'Easy Sun io et le moteur ou récepteur io n'ont pas la même clé système.
!1	Capteur vent injoignable.	Le capteur n'envoie plus d'informations pour cause de pile usée ou de panne.
!2	Capteur soleil injoignable.	Le capteur n'envoie plus d'informations pour cause de pile usée ou de panne.
!3	Délégation en cours sur capteur soleil	Transfert du capteur sur un autre point de commande en cours.
!4	Délégation en cours sur capteur vent	Transfert du capteur sur un autre point de commande en cours.
!5	Capteur soleil réinitialisé.	Désappairer le capteur de l'Easy Sun io.
!6	Capteur vent réinitialisé.	Désappairer le capteur de l'Easy Sun io.
!9	Autres alertes	

8.2. Retour en configuration d'origine de l'Easy Sun io

- Prendre l'Easy Sun io et retirer le capot avant pour accéder aux touches de réglage.
- Faire un appui **bref et simultané** sur KEY et sur le bouton PROG de l'Easy Sun io :
  - Le voyant s'allume en vert pendant 1 s.
  - ► L'Easy Sun io se retrouve dans sa configuration d'origine, tous les moteurs io, récepteurs io, capteurs io et Sensor Box io sont effacés ainsi que l'ajustement du seuil de sensibilité à l'ensoleillement.
- Reprendre la mise en service complète de l'Easy Sun io : voir chapitre « *Mise en service* ».

9. Données techniques

Fréquence radio : 868-870 MHz, io-homecontrol® bidirectionnel tri-bandes, "with LBT" (Listen Before Talk), (sélection automatique de la fréquence radio libre).
Portée : 20 m à travers 2 murs en béton, 40 m avec un Répéteur io.
Indice de protection : IP 30.
Température d'utilisation : 0°C à + 60°C.
Dimension de l'Easy Sun io en mm (H x l x e) : 165 x 45 x 22.
Dimension du support mural en mm (H x l) : 77 x 29.
Alimentation : 2 piles type AA (LR6), 1,5 V.
Nombre maximal de moteurs ou récepteurs io associés : 15.
Nombre maximal de capteurs vent io associés : 3.
Nombre maximal de capteurs soleil io associés : 1.

Veiller à séparer les piles et batteries des autres types de déchets et à les recycler via votre système local de collecte.

DE

5.6. Kontrolle der Verknüpfung mit einem Sunis WireFree™ io

☛ Abbildung J

Mit Hilfe des Demomodus kann die Ansprechzeit für veränderte Sonneneinstrahlung verringert werden, um so die Funktion des Sunis WireFree™ io und dessen Verknüpfung mit der Easy Sun io zu überprüfen.

- Bringen Sie die Anwendung in die mittlere Position.
- Decken Sie den den Sunis WireFree™ io ab, damit dieser abgedunkelt ist.

Aktivierung des Demomodus

- Setzen Sie die Easy Sun io in ihre Magnethalterung ein (Modus Automatik):
  - Die Anwendung fährt automatisch nach oben.
- Drücken Sie auf ◄ **oder** ►, bis das Symbol „ **DEMO** " im Display erscheint (≈ 5 s.) :
  - ► Der Demomodus ist nun aktiviert.

Prüfung der Sonnenautomatik

- Setzen Sie den Sunis WireFree™ io einer natürlichen Lichtquelle (oder einer starken Lampe) aus:
  - Die Anwendung fährt nach einigen Sekunden automatisch nach unten und die Easy Sun io zeigt die Symbole „ ☼ " (oder „ ☼ ").
  - ► Die Information „Sonne scheint" wurde erfolgreich an die Easy Sun io übertragen.

ⓘ Um den Schwellenwert für die Empfindlichkeit der Sonneneinstrahlung einzustellen, lesen Sie bitte in der Gebrauchsanleitung der Easy Sun io nach.

Deaktivierung des Demomodus

- Nehmen Sie die Easy Sun io aus ihrer Magnethalterung ab.:
  - Das Symbol „ **DEMO** " erlischt im Display.
  - ► Der Demomodus ist nun deaktiviert.

6. Bedienung

Sehen Sie in der Gebrauchsanleitung nach, um weitere Details zur Funktionsweise im manuellen oder im automatischen Modus zu erfahren.

7. Zusätzliche Einstellmöglichkeiten

7.1. Verknüpfung des Eolis WireFree™ io mit einem Antrieb oder io-Funkempfänger

⚠ Der Eolis WireFree™ io muss vor seiner Verknüpfung mit der Easy Sun io (Zusatzfunktionen) unbedingt mit jedem Antrieb oder io-Funkempfänger der zu schützenden Anwendungen verknüpft werden (Sicherheit).

- Wenn der Sensor bereits mit dem oder den Antrieb(en) oder io-Funkempfänger(n) verknüpft wurde: Lesen Sie im Kapitel „ *Verknüpfen des Eolis WireFree™ io mit der Easy Sun io* " weiter
- Wenn der Sensor nicht mit dem oder den Antrieb(en) oder io-Funkempfänger(n) verknüpft wurde:
  - Führen Sie die im Kapitel „ *Hinzufügen/ Löschen einer lokalen oder bidirektionalen io-Bedieneinheit oder eines Eolis WireFree™ io mit einer Easy Sun io* " beschriebene Prozedur durch.
  - Lesen Sie dann im Kapitel „ *Verknüpfen des Eolis WireFree™ io mit der Easy Sun io* " weiter.

7.2. Verknüpfen des Eolis WireFree™ io mit der Easy Sun io

☛ Abbildung K

ⓘ An der Sensor Box io sind keinerlei Einstellungen erforderlich. Sie muss jedoch unbedingt vor dem Einlernen des io Sensors eingeschaltet werden (siehe **Anleitung der Sensor Box io**).

- Schließen Sie die Sensor Box io an eine Netzsteckdose an.
- Drücken Sie die PROG-Taste des Eolis WireFree™ io, bis die grüne LED aufleuchtet (≈ 2 s.):
  - ► Der Sensor ist jetzt ≈ 10 Minuten lang in Lernbereitschaft.
- Drücken Sie **kurz** die PROG-Taste der Easy Sun io:
  - ► Die grüne LED der Easy Sun io leuchtet auf:Der Sensor ist in der Easy Sun io gespeichert.

7.3. Überprüfung der Verknüpfung des Eolis WireFree™ io mit der Easy Sun io (Option)

- Drücken Sie die PROG-Taste der Easy Sun io, bis die grüne LED aufleuchtet (≈ 2 s.):
  - Die Easy Sun io sucht nach gespeicherten io Antrieben, Empfängern und Sensoren.
- Prüfen Sie, ob der Sensor in der Liste aufgeführt ist.
- Drücken Sie auf my, bis die grüne LED erlischt (≈ 5 s.).

7.4. Anpassung des Windschwellenwerts über die Easy Sun io

☛ Abbildung L

Die Easy Sun io ermöglicht je nach Anwendungstyp die Zuweisung von Windschwellenwerten: Einen Schwellenwert für die Außenjalousien, einen für Rollladen und einen für Markisen. Diese Schwellenwerte ersetzen die lokal am Sensor eingestellten Schwellenwerte.

Die Anpassung des Windschwellenwerts erfolgt im manuellen Modus:

1) Nehmen Sie die Easy Sun io aus seiner Magnethalterung und entfernen Sie die Abdeckung.
2) Drücken Sie auf (✱) für die Dauer von **10 s**. : Die Easy Sun io zeigt den ersten Anwendungstyp und den zugehörigen Schwellenwert an.
3) Drücken Sie ◄ **oder** ►, um die 3 Anwendungstypen durchlaufen zu lassen und auszuwählen.
4) Bestätigen Sie den Anwendungstyp durch Drücken auf (✱).
5) Stellen Sie den Schwellenwert mit Hilfe von ◄ **oder** ► ein:
   - Linker Pfeil: weniger Wind, rechter Pfeil: mehr Wind erforderlich zur Auslösung der Schutzeinrichtung. Auf der Schwellenwertskala wird die neue Einstellung angezeigt.
6) Bestätigen Sie die neue Einstellung, indem Sie auf (✱) drücken (≈ 2 s.).
7) Um den Schwellenwert eines anderen Anwendungstyps einzustellen, wiederholen Sie den Vorgang ab Schritt 2.
8) Bringen Sie die Abdeckung an der Easy Sun wieder io an.

ⓘ Es gibt 9 Stufen (von 1 bis 9) für die Einstellung der Empfindlichkeit der Windgeschwindigkeit, von ca.10 bis 65 km/h Der neu eingestellte Schwellenwert wird nach spätestens 3 Stunden übernommen.

Näheres zu Installation und Verwendung des io-Sensors finden Sie in der jeweiligen Anleitung.

7.5. Einlernen/Löschen einer lokalen 1 oder bidirektionalen Bedieneinheit 2 io oder eines Eolis WireFree™ io mit einer Easy Sun io

☛ Abbildung M

Die zu befolgende Prozedur für das Hinzufügen oder Löschen einer Bedieneinheit io oder eines Eolis WireFree™ io ist die Gleiche.

- Drücken Sie die PROG-Taste der Easy Sun io, bis die grüne LED aufleuchtet (≈ 2 s.):
- Wählen Sie den Antrieb oder Funkempfänger in der Liste mit ◄ oder ► oder ⌃ oder ⌄ aus:
  - ► Die ausgewählte Anwendung führt eine Auf-/ Ab-Bewegung aus und auf dem Display werden Nummer und Symbol des Antriebs oder io-Empfängers angezeigt.
- Bestätigen Sie Ihre Auswahl durch Drücken auf my der Easy Sun io (≈ 2 s.):
  - ► Nummer und Symbol des Antriebs oder io-Funkempfängers blinken.
- Drücken Sie **kurz** auf die PROG-Taste der io-Bedieneinheit oder des Eolis WireFree™ io, der zu diesem Antrieb oder Funkempfänger hinzufügt oder daraus gelöscht werden soll:
  - ► Die ausgewählte Anwendung führt eine Auf-/ Ab-Bewegung aus. Die io-Bedieneinheit oder der Eolis WireFree™ io ist im Speicher des Antriebs oder io-Empfängers gespeichert oder gelöscht.
- Drücken Sie auf my, bis die grüne LED erlischt (≈ 5 s.).
- Für den Eolis WireFree™ io siehe Kapitel „ *Verknüpfen des Eolis WireFree™ io mit der Easy Sun io* ".

7.6. Löschens eines Antriebs,- Funkempfängers oder Sensors aus der Easy Sun io

☛ Abbildung N

- Drücken Sie die PROG-Taste der Easy Sun io, bis die grüne LED aufleuchtet (≈ 2 s.) :
- Wählen Sie den Antrieb, Funkempfänger oder Sensor aus der Liste mit Hilfe von ◄ **oder** ► **oder** ⌃ **oder** ⌄ aus:
  - ► Die ausgewählte Anwendung führt eine Auf-/ Ab-Bewegung aus und auf dem Display werden Nummer und Symbol des Antriebs, Funkempfängers oder Sensors angezeigt.
- Bestätigen Sie Ihre Auswahl durch Drücken auf my der Easy Sun io (≈ 2 s.):
  - ► Nummer und Symbol des Antriebs, Funkempfängers oder Sensors blinken.
- Drücken Sie **kurz** die PROG-Taste der Easy Sun io:
  - Die ausgewählte Anwendung führt eine Auf-/ Ab-Bewegung aus.
  - ► Der Antrieb, Funkempfänger oder Sensor wurde aus der Easy Sun io gelöscht.
- Drücken Sie auf my, bis die grüne LED erlischt (≈ 5 s.).

ⓘ Wird der letzte, mit der Sensor Box io verknüpfte Sensor gelöscht, wird auch diese gelöscht.

8. Tipps und Hinweise

8.1. Fragen zum Easy Sun io ?

Feststellung	Mögliche Ursachen	Lösungen
Verknüpfen eines Antriebs, Empfängers oder Sensors mit der Easy Sun io nicht möglich.	Der Speicher der Easy Sun io ist voll (siehe max. Anzahl für jeden Typ).	Löschen Sie einen Antrieb, einen Funkempfänger oder einen Sensor (je nach Fall), bevor Sie einen neuen einlernen.

Das Display zeigt die Alarmmeldung an, bis es sich abschaltet (≈ 3 Min).

- Um die letzte Alarmmeldung zu lokalisieren und zu identifizieren, drücken Sie gleichzeitig auf ◄ **und** ►: es werden die Anwendungsgruppe und der Alarmcode angezeigt.
- Drücken Sie gleichzeitig auf ◄ **und** ►, um das Standarddisplay wieder anzuzeigen.

Liste der möglichen Alarmmeldungen:

	Alarmmeldungen	Erklärungen
!0	Schlüssel	Die Easy Sun io und der Antrieb oder Funkempfänger haben nicht den gleichen Sicherheitsschlüssel.
!1	Windsensor nicht erreichbar.	Der Sensor sendet keine Informationen mehr, die Batterie ist leer oder ein sonstiger Defekt liegt vor
!2	Sonnensensor nicht erreichbar.	Der Sensor sendet keine Informationen mehr, die Batterie ist leer oder ein sonstiger Defekt liegt vor.
!3	Transfer des Sonnensensors im Gange	Transfer des Sensors zu einer anderen Bedieneinheit im Gange.
!4	Transfer des Windsensors im Gange	Transfer des Sensors zu einer anderen Bedieneinheit im Gange.
!5	Sonnensensor reinitialisiert.	Den Sensor aus der Easy Sun io löschen.
!6	Windsensor reinitialisiert.	Den Sensor aus der Easy Sun io löschen.
!9	Andere Alarmmeldungen	

8.2. Rücksetzen der Easy Sun io auf Werkeinstellung

- Nehmen Sie die Easy Sun io zur Hand und entfernen Sie die vordere Abdeckung, um an die Einstelltasten zu gelangen.
- Drücken Sie **gleichzeitig kurz** auf KEY und auf die PROG-Taste der Easy Sun io:
  - Die Status LED leuchtet für 1 Sekunde grün auf.
  - ► Die Werkseinstellungen der Easy Sun io wurden wiederhergestellt, alle io-Antriebe bzw. -Funkempfänger, alle io-Sensoren und die Sensor Box io sowie die vorgenommene Einstellung des Schwellenwerts für die Sonneneinstrahlung wurden gelöscht.
- Führen Sie die Inbetriebnahme der Easy Sun io erneut von Anfang an durch: siehe Kapitel „ *Inbetriebnahme* ".

9. Technische Daten

Funkfrequenz: 868-870 MHz, io-homecontrol®, Tri-Band bidirektional, "with LBT" (Listen Before Talk), d. h. vor der Übertragung wird nach einer freien Funkfrequenz gesucht.
Reichweite: 20 m durch 2 Betonmauern, 40 m mit einem Repeater io.
Schutzart: IP 30
Temperaturbereich: 0 °C bis + 60 °C
Abmessungen der Easy Sun io in mm (H x B x T): 165 x 45 x 22
Abmessungen der Wandhalterung in mm (H x B): 77 x 29
Spannungsversorgung: 2 Batterien AA (LR6), 1,5 V
Max. Anzahl an io-Antrieben oder -Funkempfängern, die verknüpft werden können: 15
Max. Anzahl an io-Windsensoren, die eingelernt werden können: 3
Max. Anzahl an io-Sonnensensoren, die eingelernt werden können: 1

Speicherzellen und Batterien gehören nicht in den Hausmüll. Entsorgen Sie sie entsprechend den geltenden Vorschriften im Handel oder den kommunalen Sammelstellen.

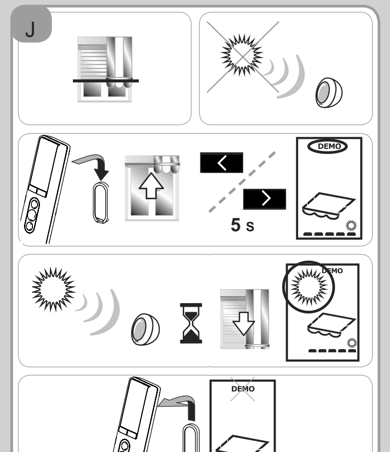

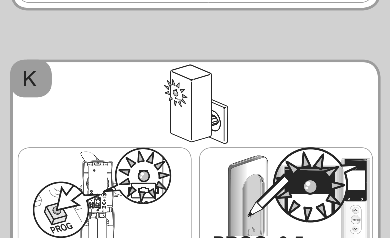

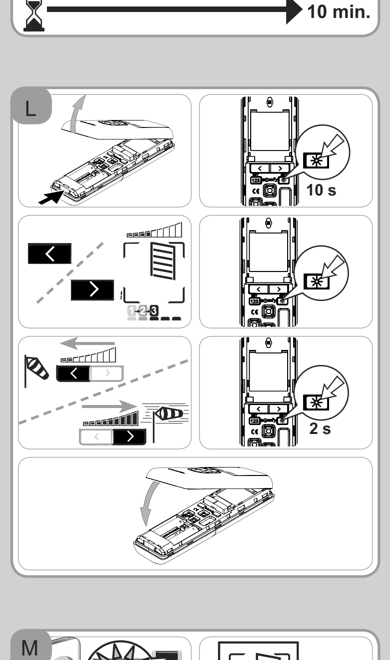

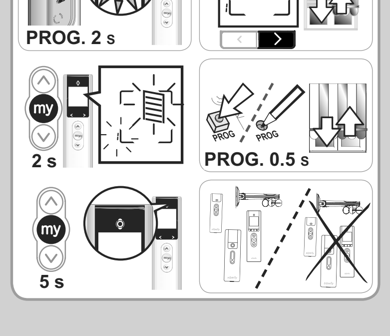

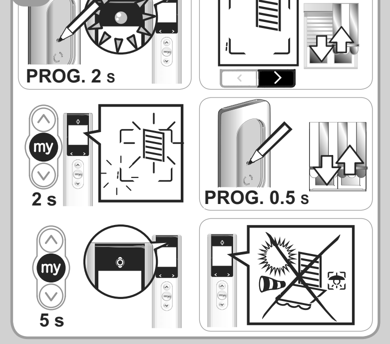

IT

5.6. Controllo dell'abbinamento del Sunis WireFree™ io

☛ Figura J

La modalità Demo riduce il tempo di risposta ad una variazione di luminosità solare, per verificare il funzionamento del Sunis WireFree™ io e controllare il suo abbinamento con l'Easy Sun io.

- Posizionare l'applicazione a circa metà altezza.
- Coprire il Sunis WireFree™ io facendo in modo che si trovi al buio.

Attivazione della modalità Demo

- Agganciare l'Easy Sun io sul suo supporto magnetico (modalità automatica):
  - L'applicazione risale automaticamente.
- Premere i tasti ◄ **o** ►, fino alla comparsa del simbolo «**DEMO**» sullo schermo (≈ 5 sec.):
  - ► La modalità Demo è attivata.

Controllo della funzione luminosità solare

- Posizionare il Sunis WireFree™ io sotto una forte intensità luminosa naturale (o una lampada potente):
  - L'applicazione scende automaticamente dopo alcuni secondi e l'Easy Sun io mostra il simbolo «☼» (o «☼»).
  - ► L'informazione «Comparsa luminosità solare» è stata trasmessa correttamente all'Easy Sun io.

ⓘ Per regolare la soglia di sensibilità alla luminosità solare, consultare la guida di utilizzo dell'Easy Sun io.

Disattivazione della modalità Demo

- Spostare l'Easy Sun io dal suo supporto magnetico:
  - Il simbolo «**DEMO**» scompare dallo schermo.
  - ► La modalità Demo è disattivata.

6. Utilizzo

Consultare la guida d'uso per il dettaglio del suo funzionamento in modalità manuale e in modalità automatica.

7. Regolazioni supplementari

7.1. Abbinamento dell'Eolis WireFree™ io a un motore o ricevitore io

⚠ L'Eolis WireFree™ io deve essere abbinato obbligatoriamente ad ogni motore o ricevitore io delle applicazioni da proteggere (sicurezza), prima del suo abbinamento all'Easy Sun io (funzionalità aggiuntive).

- Se il sensore è già stato abbinato al/i motore/i o ricevitore/i io: passare al capitolo «*Abbinamento dell'Eolis WireFree™ io all'Easy Sun io*»
- Se il sensore non è abbinato al/i motore/i o ricevitore/i io:
  - Eseguire la procedura descritta nel capitolo «*Aggiunta/eliminazione di un telecomando locale o bidirezionale io o di un Eolis WireFree™ io, a partire dall'Easy Sun io*».
  - Passare poi al capitolo «*Abbinamento dell'Eolis WireFree™ io all'Easy Sun io*».

7.2. Abbinamento dell'Eolis WireFree™ io all'Easy Sun io

☛ Figura K.

ⓘ Nessuna operazione è necessaria sul Sensor Box io. Deve però essere collegata obbligatoriamente prima dell'abbinamento del sensore io (consultare la **guida del Sensor Box io**).

- Collegare il Sensor Box io a una presa elettrica.
- Premere il pulsante PROG dell'Eolis WireFree™ io, fino all'accensione del led verde (≈ 2 sec.):
  - ► Il sensore resta in modalità programmazione per ≈ 10 min.
- Premere **brevemente** il pulsante PROG dell'Easy Sun io:
  - ► Il led dell'Easy Sun io si accende di colore verde: il sensore è stato memorizzato nell'Easy Sun io.

7.3. Controllo dell'abbinamento dell'Eolis WireFree™ io all'Easy Sun io (opzionale)

- Premere il pulsante PROG dell'Easy Sun io, fino all'accensione del led verde (≈ 2 sec.):
  - L'Easy Sun io ricerca i motori, i ricevitori e i sensori io presenti nella memoria.
- Verificare che il sensore sia presente nell'elenco.
- Premere il tasto my, fino allo spegnimento del led verde (≈ 5 sec.).

7.4. Regolazione della soglia di sensibilità al vento a partire dall'Easy Sun io

☛ Figura L

L'Easy Sun io permette di attribuire delle soglie di sensibilità al vento diversi a seconda del tipo di applicazioni: una soglia per le veneziane esterne, una per le tende verticali e una per le tende a braccia. Queste soglie si sostituiscono al valore regolato localmente a partire dal sensore.

La regolazione delle soglie di sensibilità al vento si effettua in modalità manuale:

1) Spostare l'Easy Sun io dal suo supporto magnetico e togliere il coperchio.
2) Premere il tasto (✱) per **10 sec**.: l'Easy Sun io mostra il primo tipo di applicazione e la relativa soglia.
3) Premere il tasto ◄ **o** ► per far scorrere e scegliere tra i 3 tipi di applicazioni.
4) Confermare il tipo di applicazione premendo il tasto (✱).
5) Regolare la soglia usando il tasto ◄ **o** ►:
   - Verso sinistra: meno vento, verso destra: più vento per attivare la protezione: la scala delle soglie mostra la nuova regolazione.
6) Confermare la nuova regolazione premendo il tasto (✱) (≈ 2 sec.).
7) Per regolare la soglia di un altro tipo di applicazione, ricominciare la procedura a partire dalla fase 2.
8) Rimettere il coperchio sull'Easy Sun io.

ⓘ Esistono 9 soglie (da 1 a 9) che regolano per gradi la sensibilità alla velocità del vento, da 10 a 65 km/h circa. La nuova regolazione della soglia sarà presa in considerazione entro un tempo massimo di 3 ore.

Per l'installazione e l'utilizzo del sensore io, consultare la guida corrispondente.

7.5. Aggiunta/eliminazione di un telecomando locale 1 o bidirezionale 2 io o di un Eolis WireFree™ io, a partire dall'Easy Sun io

☛ Figura M

La procedura da seguire per l'aggiunta o l'eliminazione di un telecomando io o di un Eolis WireFree™ io è identica.

- Premere il pulsante PROG dell'Easy Sun io, fino all'accensione del led verde (≈ 2 sec.).
- Selezionare il motore o ricevitore nell'elenco usando i tasti ◄ **o** ► **o** ⌃ **o** ⌄:
  - ► L'applicazione selezionata effettua un breve movimento di salita/discesa, lo schermo indica il numero e il simbolo del motore o ricevitore io.
- Confermare la scelta premendo il tasto my dell'Easy Sun io (≈ 2 sec.):
  - ► Il numero e il simbolo del motore o ricevitore io lampeggiano.
- Premere brevemente il pulsante PROG del telecomando io o dell'Eolis WireFree™ io da aggiungere o da eliminare da questo motore o ricevitore:
  - ► L'applicazione selezionata effettua un breve movimento di salita/discesa: il telecomando io o l'Eolis WireFree™ io è stato memorizzato o eliminato dalla memoria del motore o ricevitore io.
- Premere il tasto my, fino allo spegnimento del led verde (≈ 5 sec.).
- Per l'Eolis WireFree™ io, passare al capitolo «*Abbinamento dell'Eolis WireFree™ io all'Easy Sun io*».

7.6. Cancellazione di un motore, ricevitore o sensore io dall'Easy Sun io

☛ Figura N

- Premere il pulsante PROG dell'Easy Sun io, fino all'accensione del led verde (≈ 2 sec.).
- Selezionare il motore, il ricevitore o il sensore nell'elenco usando i tasti ◄ **o** ► **o** ⌃ **o** ⌄:
  - ► L'applicazione selezionata effettua un breve movimento di salita/discesa, lo schermo indica il numero e il simbolo del motore, del ricevitore o del sensore.
- Confermare la scelta premendo il tasto my dell'Easy Sun io (≈ 2 sec.):
  - ► Il numero e il simbolo del motore, del ricevitore o del sensore lampeggiano.
- Premere **brevemente** il pulsante PROG dell'Easy Sun io:
  - L'applicazione selezionata effettua un breve movimento di salita/discesa.
  - ► Il motore, il ricevitore o il sensore è stato eliminato dall'Easy Sun io.
- Premere il tasto my, fino allo spegnimento del led verde (≈ 5 sec.).

ⓘ Contestualmente all'eliminazione dell'ultimo sensore associato al Sensor Box io, anche quest'ultimo viene cancellato.

8. Consigli e raccomandazioni

8.1. Domande sull'Easy Sun io?

Problemi	Possibili cause	Soluzioni
È impossibile abbinare un motore, un ricevitore o un sensore all'Easy Sun io.	La memoria dell'Easy Sun io è piena (vedere la quantità massima per ogni elemento).	Cancellare un motore, un ricevitore o un sensore (a seconda del caso) prima di abbinare quello nuovo.

Ogni allarme resta segnalato sullo schermo fino allo spegnimento dello schermo (≈ 3 min.).

- Per individuare ed identificare l'ultimo allarme, premere simultaneamente i tasti ◄ **e** ►: il gruppo di applicazioni e il codice di allarme vengono visualizzati.
- Premere simultaneamente i tasti ◄ **e** ► per tornare alla schermata standard.

Elenco degli allarmi:

	Allarmi	Spiegazioni
!0	Chiave	L'Easy Sun io e il motore o ricevitore io non hanno la stessa chiave di sistema.
!1	Sensore vento non raggiungibile.	Il sensore non invia più informazioni perché la batteria è esaurita o a causa di un guasto.
!2	Sensore di luminosità non raggiungibile.	Il sensore non invia più informazioni perché la batteria è esaurita o a causa di un guasto.
!3	Spostamento in corso su sensore di luminosità	Trasferimento in corso del sensore verso un altro telecomando.
!4	Spostamento in corso su sensore vento	Trasferimento in corso del sensore verso un altro telecomando.
!5	Sensore di luminosità reinizializzato.	Dissociare il sensore dal dispositivo Easy Sun io.
!6	Sensore vento reinizializzato.	Dissociare il sensore dal dispositivo Easy Sun io.
!9	Altri allarmi	

8.2. Ripristino della configurazione originale dell'Easy Sun io

- Prendere l'Easy Sun io e togliere il coperchio anteriore per accedere ai tasti di regolazione.
- Premere **brevemente e simultaneamente** il tasto KEY e il pulsante PROG dell'Easy Sun io:
  - Il led si accende di colore verde per 1 sec.
  - ► La configurazione originale dell'Easy Sun io è stata ripristinata, tutti i motori io, ricevitori io, sensori io e il Sensor Box io sono stati cancellati, insieme alla regolazione della soglia di sensibilità alla luminosità solare.
- Riprendere la messa in servizio completa dell'Easy Sun io: vedere capitolo «*Messa in servizio*».

9. Dati tecnici

Frequenza radio: 868-870 MHz, triband io-homecontrol® bidirezionale, "with LBT" (Listen Before Talk), una funzione che cerca una frequenza radio libera prima di procedere alla trasmissione.
Portata: 20 m attraverso 2 muri in cemento armato, 40 m con un Ripetitore io.
Grado di protezione: IP 30.
Temperatura di utilizzo: da + 0°C a + 60°C.
Dimensioni dell'Easy Sun io in mm (A x l x s): 165 x 45 x 22.
Dimensioni del supporto a muro in mm (A x l): 77 x 29.
Alimentazione: 2 batterie di tipo AA (LR6), 1,5 V.
Numero massimo di motori o ricevitori io: 15.
Numero massimo di sensori vento io: 3.
Numero massimo di sensori di luminosità io: 1.

Separare gli accumulatori e le batterie dagli altri tipi di rifiuti e riciclarli tramite il proprio centro di raccolta locale.

NL

5.6. Controle van de koppeling van de Sunis WireFree™ io

☛ Figuur J

In de Demo modus is de reactietijd van een verandering van zonintensiteit korter om de werking van de Sunis WireFree™ io en zijn koppeling met de Easy Sun io te controleren.

- Stuur het systeem tot halverwege.
- Dek de Sunis WireFree™ io af zodat deze in het donker is.

Inschakelen van de Demo modus

- Plaats de Easy Sun io op zijn magnetische steun (automatische modus):
  - Het systeem gaat automatisch omhoog.
- Druk op ◄ **of** ►, tot het symbool «**DEMO**» op het scherm verschijnt (≈ 5 s.):
  - ► De Demo modus is ingeschakeld.

Controle van de zonfunctie

- Plaats de Sunis WireFree™ io in de felle zon (of onder een sterke lamp):
  - Het systeem gaat na enkele seconden automatisch omlaag en de Easy Sun io toont het symbool «☼» (of «☼»).
  - ► De informatie «Zon verschijnt» is goed verzonden naar de Easy Sun io.

ⓘ Om de zongevoeligheid in te stellen, raadpleegt u de handleiding van de Easy Sun io.

Uitschakelen van de Demo modus

- Maak de Easy Sun io los van de magnetische steun:
  - Het symbool «**DEMO**» verdwijnt van het scherm.
  - ► De Demo modus wordt uitgeschakeld.

6. Gebruik

Raadpleeg de gebruikshandleiding voor de details van de werking in de handbediende modus en in de automatische modus.

7. Aanvullende afstellingen

7.1. Koppelen van de Eolis WireFree™ io aan een io motor of ontvanger

⚠ De Eolis WireFree™ io moet beslist gekoppeld worden aan elke io motor of ontvanger van de te beveiligen systemen (veiligheid), voordat hij gekoppeld word aan de Easy Sun io (aanvullende functies).

- Als de sensor al gekoppeld is aan de io motor(en) of ontvanger(s): ga naar het hoofdstuk «*Koppelen van de Eolis WireFree™ io aan de Easy Sun io*»
- Als de sensor niet gekoppeld is aan de io motor(en) of ontvanger(s):
  - Voer de procedure uit die beschreven staat in het hoofdstuk «*Toevoegen/wissen van een lokaal of tweerichtings bedieningspunt io of van een Eolis WireFree™ io, vanaf de Easy Sun io*».
  - Ga daarna naar het hoofdstuk «*Koppelen van de Eolis WireFree™ io aan de Easy Sun io*».

7.2. Koppelen van de Eolis WireFree™ io aan de Easy Sun io

☛ Figuur K

ⓘ Er hoeft geen handeling uitgevoerd te worden op de Sensor Box io. Deze moet echter beslist zijn aangesloten vóór het koppelen van de io sensor (raadpleeg de **handleiding van de Sensor Box io**).

- Sluit de Sensor Box io aan op een stopcontact.
- Druk op de PROG toets van de Eolis WireFree™ io, tot de groene LED brandt (≈ 2 s.):
  - ► De sensor staat gedurende ≈ 10 minuten in de programmeermodus.
- Druk een keer **kort** op de PROG toets van de Easy Sun io:
  - ► De groene LED van de Easy Sun io brandt: de sensor is geprogrammeerd in de Easy Sun io.

7.3. Controle van de koppeling van de Eolis WireFree™ io aan de Easy Sun io (optioneel)

- Druk op de PROG toets van de Easy Sun io, tot de groene LED brandt (≈ 2 s.):
  - De Easy Sun io zoekt de in zijn geheugen opgeslagen io motoren, ontvangers en sensoren.
- Controleer of de sensor in de lijst staat.
- Druk op my, tot de groene LED uitgaat (≈ 5 s.).

7.4. Aanpassen van de windgevoeligheidsdrempel vanaf de Easy Sun io

☛ Figuur L

Met de Easy Sun io kunnen verschillende windgevoeligheidsdrempels ingesteld worden, al naar gelang de systeemtypes: een drempel voor de buitenjaloezieën, een voor de screens en een voor de terraszonweringen. Deze drempels vervangen de lokaal ingestelde drempel vanaf de sensor.

De aanpassing van de windgevoeligheidsdrempels gebeurt in de handbediende modus:

1) Maak de Easy Sun io los van zijn magnetische steun en verwijder de kap.
2) Druk op (✱) gedurende **10 s**.: de Easy Sun io toont het eerste systeemtype en zijn drempel.
3) Druk op ◄ **of** ► om de 3 systeemtypes te doorlopen en te kiezen.
4) Bevestig het systeemtype door te drukken op (✱).
5) Stel de drempel in met behulp van ◄ **of** ►:
   - Naar links minder wind, naar rechts: meer wind nodig om de bescherming in te schakelen: de schaal toont de nieuw ingestelde drempel.
6) Bevestig de nieuwe afstelling door te drukken op (✱) (≈ 2 s.).
7) Om de drempel van een ander systeemtype af te stellen, begint u de procedure opnieuw vanaf stap 2.
8) Plaats de kap terug op de Easy Sun io.

ⓘ Er zijn 9 drempels (van 1 tot 9) met een oplopende windsnelheid van ongeveer 10 tot 65 km/u. De nieuwe instelling van de drempel wordt binnen maximaal 3 uur van kracht.

Raadpleeg de handleiding van de io sensor voor installatie en gebruik.

7.5. Toevoegen/wissen van een lokaal 1 of tweerichtings 2 io bedieningspunt of van een Eolis WireFree™ io, vanaf de Easy Sun io

☛ Figuur M

De te volgen procedure voor het toevoegen of wissen van een io bedieningspunt of van een Eolis WireFree™ io is gelijk.

- Druk op de PROG toets van de Easy Sun io, tot de groene LED brandt (≈ 2 s.).
- Selecteer de motor of ontvanger in de lijst met behulp van ◄ **of** ► **of** ⌃ **of** ⌄:
  - ► Het geselecteerde systeem maakt een op- en neerbeweging, het scherm geeft het nummer en het symbool van de io motor of ontvanger.
- Bevestig de keuze door te drukken op my van de Easy Sun io (≈ 2 s.):
  - ► Het nummer en het symbool van de io motor of ontvanger knipperen.
- Druk een keer **kort** op de PROG toets van het bedieningspunt io of van de Eolis WireFree™ io die/dat u wilt toevoegen aan of wissen uit deze motor of ontvanger:
  - ► Het geselecteerde systeem maakt een op- en neerbeweging: Het bedieningspunt io of de Eolis WireFree™ io is opgeslagen in of gewist uit het geheugen van de io motor of ontvanger.
- Druk op my, tot de groene LED uitgaat (≈ 5 s.).
- Voor de Eolis WireFree™ io, gaat u naar het hoofdstuk «*Koppelen van de Eolis WireFree™ io aan de Easy Sun io*».

7.6. Ontkoppelen van een io motor, ontvanger of sensor van de Easy Sun io

☛ Figuur N

- Druk op de PROG toets van de Easy Sun io, tot de groene LED brandt (≈ 2 s.).
- Selecteer de motor, de ontvanger of de sensor in de lijst met behulp van ◄ **of** ► **of** ⌃ **of** ⌄:
  - ► Het geselecteerde systeem maakt een op- en neerbeweging, het scherm geeft het nummer en het symbool van de motor, ontvanger of sensor aan.
- Bevestig de keuze door te drukken op my van de Easy Sun io (≈ 2 s.):
  - ► Het nummer en het symbool van de motor, ontvanger of sensor knipperen.
- Druk een keer **kort** op de PROG toets van de Easy Sun io.
  - Het geselecteerde systeem maakt een op- en neerbeweging.
  - ► De motor, ontvanger of sensor is gewist uit de Easy Sun io.
- Druk op my, tot de groene LED uitgaat (≈ 5 s.).

ⓘ Tijdens het wissen van de laatste sensor die gekoppeld is aan de Sensor Box io, wordt deze laatste ook ontkoppeld.

8. Tips en adviezen

8.1. Vragen over de Easy Sun io ?

Problemen	Mogelijke oorzaken	Oplossingen
Het is onmogelijk om een motor, een ontvanger of een sensor te koppelen aan de Easy Sun io.	Het geheugen van de Easy Sun io is vol (zie het maximale aantal voor elk onderdeel).	Ontkoppel een motor, een ontvanger of een sensor (afhankelijk van het geval) voordat u een nieuwe koppelt.

Elke waarschuwing blijft op het scherm zichtbaar tot het scherm uitgaat (≈ 3 min).

- Om de laatste waarschuwing te lokaliseren en te identificeren, drukt u tegelijk op ◄ **en** ►: de groep van de betreffende toepassing en de waarschuwingscode verschijnen.
- Druk tegelijk op ◄ **en** ► om terug te gaan naar het standaardscherm.

Lijst van de waarschuwingen:

	Waarschuwing	Uitleg
!0	Sleutel	De Easy Sun io en de motor of ontvanger hebben niet dezelfde systeemsleutel.
!1	Windsensor niet gevonden.	De sensor verzendt hen informatie meer doordat de batterij leeg is of door een defect.
!2	Zonnesensor niet gevonden.	De sensor verzendt hen informatie meer doordat de batterij leeg is of door een defect.
!3	Delegering van de zonnesensor bezig	Verzending van de sensor op een ander bedieningspunt bezig.
!4	Delegering van de windsensor bezig	Verzending van de sensor op een ander bedieningspunt bezig.
!5	Zonnesensor gereset.	Ontkoppel de sensor van de Easy Sun io.
!6	Windsensor gereset.	Ontkoppel de sensor van de Easy Sun io.
!9	Andere waarschuwingen	

8.2. Terug naar de oorspronkelijke configuratie van de Easy Sun io

- Neem de Easy Sun io en verwijder de kap aan de voorkant om bij de insteltoetsen te komen.
- Druk een keer **kort en tegelijk** op KEY en op de PROG toets van de Easy Sun io:
  - De LED licht groen op gedurende 1 seconde.
  - ► De Easy Sun io is terug naar de originele configuratie, alle io motoren of io ontvangers, io sensoren, de Sensor Box io en de aangepaste drempel van de zonintensiteit zijn gewist.
- Voer de complete in bedrijf stelling van de Easy Sun io opnieuw uit. zie het hoofdstuk «*In bedrijf stellen*».

9. Technische gegevens

Radiofrequentie: 868-870 MHz, tri-band io-homecontrol® bidirectioneel, "with LBT" (Listen Before Talk), waarbij naar een vrije radiofrequentie wordt gezocht voordat het signaal wordt verzonden.
Bereik: 20 m door 2 betonnen muren, 40 m met een io repeater.
Beveiligingsklasse: IP 30.
Werkingstemperatuur: 0 °C tot + 60 °C.
Afmetingen van de Easy Sun io in mm (h x b x d): 165 x 45 x 22.
Afmetingen van de wandsteun in mm (h x b): 77 x 29.
Voeding: 2 batterijen type AA (LR6), 1,5 V.
Maximum aantal te programmeren io motoren of ontvangers: 15.
Maximum aantal te programmeren io windsensoren: 3.
Maximum aantal te programmeren io zonnesensoren: 1.

Scheid accucellen en batterijen van andere soorten afval en lever ze in bij een plaatselijk inzamelpunt voor recycling.