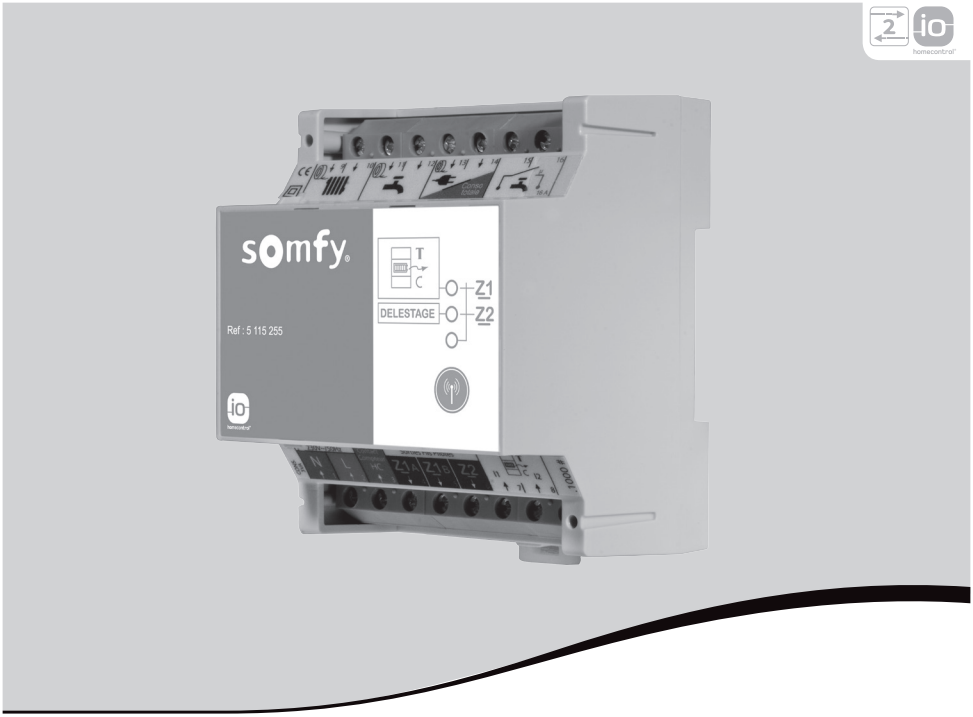

CAPTEUR DE CONSOMMATION ÉLECTRIQUE / EFFET JOULE

Notice d'installation et d'utilisation

Ref. 5116509B

HOME MOTION by somfy

FR

Par la présente, Somfy déclare que l'appareil est conforme aux exigences essentielles et aux autres dispositions pertinentes de la directive 1999/5/CE. Une déclaration de conformité est mise à disposition à l'adresse internet www.somfy.com/ce. Utilisable en UE, CH et NO. Images non contractuelles.

Les produits électriques et électroniques endommagés tout comme les piles usagées ne doivent pas être jetés avec les ordures ménagères.Veiller à les déposer dans un point de collecte ou dans un centre agréé afin de garantir leur recyclage.

SOMMAIRE

1. Introduction	**2**	**5. Câblage**	**4**
2. Sécurité	**3**	**6. Appairage**	**6**
3. Contenu du pack	**3**	**7. Utilisation avec TaHoma**	**7**
4. Installation	**4**	**8 . Données techniques**	**7**

1. INTRODUCTION

Le capteur de consommation électrique/effet joule permet de mesurer la consommation des équipements de la maison, de piloter des zones de chauffage électrique ainsi qu'un ballon d'eau chaude. Il agit sur ces circuits en fonction des données radio reçues (protocole io-homecontrol®). Les mesures de consommation sur ces circuits spécialisés sont également disponibles.

io-homecontrol® repose sur une technologie avancée, sécurisée et sans-fil, facile à installer. Les produits io-homecontrol® communiquent entre eux pour offrir plus de confort, de sécurité et d'économies d'énergie.

www.io-homecontrol.com

2. SÉCURITÉ

Généralités

- Lisez attentivement cette notice d'installation et les consignes de sécurité avant de commencer l'installation de ce produit Somfy.
- Suivez précisément chacune des instructions données et conservez cette notice aussi longtemps que le produit.
- Avant toute installation, vérifiez la compatibilité de ce produit Somfy avec les équipements et accessoires associés.
- Cette notice décrit l'installation de ce produit.
- Toute installation ou utilisation hors du domaine d'application défini par Somfy est non conforme. Elle entraînerait, comme tout irrespect des instructions figurant dans cette notice, l'exclusion de la responsabilité et de la garantie Somfy.
- Somfy ne peut être tenu responsable des changements de normes et standards intervenus après la publication de cette notice.

© 2014 Somfy SAS. All rights reserved. 12/2014

Consignes générales de sécurité

- Ne pas laisser les enfants jouer avec le capteur de consommation électrique/effet joule.
- Ne jamais tremper le capteur de consommation électrique/effet joule dans un liquide.
- Ce produit n'est pas prévu pour être utilisé par des personnes (y compris les enfants) dont les capacités physiques, sensorielles ou mentales sont réduites, ou des personnes dénuées d'expérience ou de connaissance, sauf si elles ont pu bénéficier, par l'intermédiaire d'une personne.

3. CONTENU DU PACK ET DESCRIPTION

Un capteur de consommation électrique/effet joule

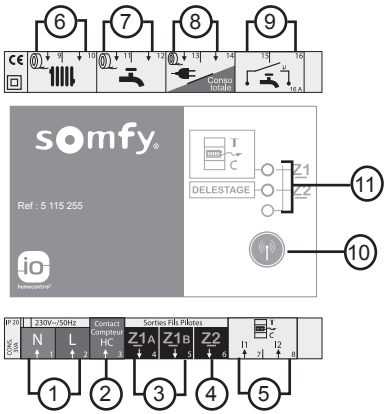

1: Alimentation du capteur de consommation électrique/effet joule (230V - 50 Hz)

2: Contacteur heures pleines / heures creuses (pour compteur mécanique)

3: Sortie Fil Pilote Zone 1

4: Sortie Fil Pilote Zone 2

5: Télé-information compteur électronique EDF

6: Connexion TI pour la mesure du chauffage

7: Connexion TI pour la mesure de eau chaude sanitaire

8: Connexion TI pour la mesure de consomation des prises(Schéma A) ou de la consommation totale (Schéma B).

9: Sortie pilotage du chauffe eau

10: Bouton programmation

11: LED d'information*

***Voyant télé-information (Voyant Z1 vert):**

- Vert fixe : fonctionnement normal

- Vert clignotant : problème de liaison avec le compteur électrique, Télé-information non branché.

***Voyant Délestage (Voyant Z2 vert) :**

-Vert fixe : cycle de délestage en cours

Si la Télé-information est branchée et que la consommation instantanée approche le maximum de votre abonnement électrique, les zones de chauffages sont temporairement délestés afin d'éviter une coupure électrique générale.

---

3 Tores d'Intensité (TI)

Pour la mesure du courant, le fil électrique doit passer dans le tore d'intensité.

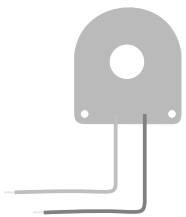

© 2014 Somfy SAS. All rights reserved. 12/2014

4. INSTALLATION

Le capteur de consommation électrique/effet joule s'installe dans un tableau électrique, sur rail DIN.
Une fois installé, il faut le brancher au tableau électrique sur un disjoncteur 2A

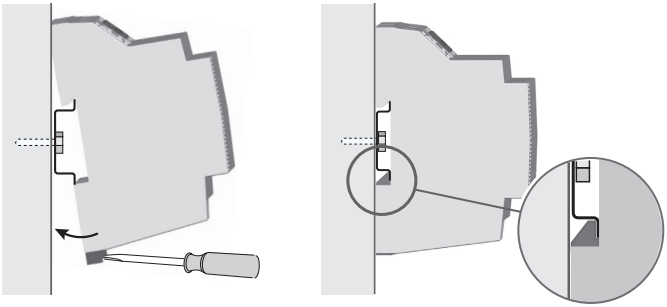

5. CÂBLAGE

Suivant le type d'installation (compteur principal Télé-information ou mécanique), le cablâge du capteur de consommation électrique/effet joule est différent.
Avec un compteur Télé- information : Schéma A (Valable uniquement pour la France)
Avec un compteur mécanique : Schéma B

Le Tore d'intensité
Les transformateurs d'intensités permettent de mesurer les consommations électriques. Seuls ceux fournis sont compatibles avec le système.
Ces transformateurs d'intensité doivent être installés de manière à les positionner à l'intérieur du tableau électrique, une fois l'installation achevée.

⚠ Passage des fils électriques à travers le Tore d'intensité.
Plusieurs câbles peuvent passer dans le Tore d'intensité (ex: mesure de la consommation de plusieurs radiateurs électriques sur un même Tore d'intensité), toutefois le sens de passage dans celui-ci doit être identique (voir illustration ci-dessous). En effet, dans le cas où le sens n'est pas respecté, les consommations mesurées ne seront pas correctes.

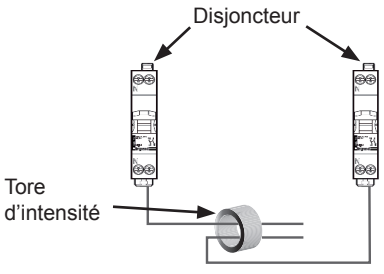

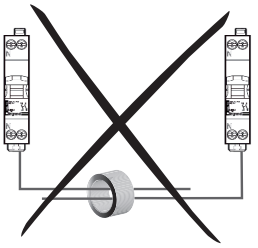

© 2014 Somfy SAS. All rights reserved. 12/2014

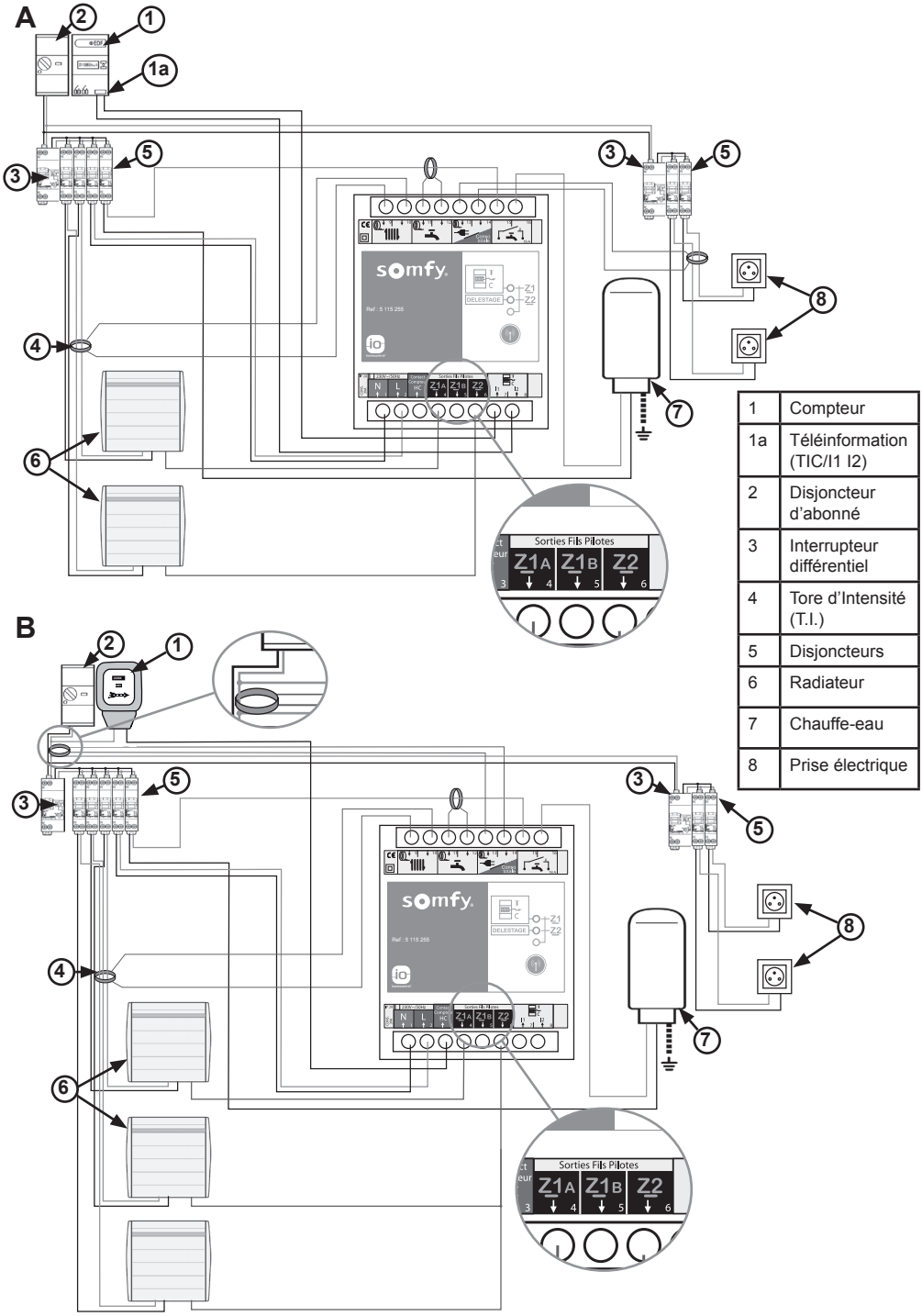

1	Compteur
1a	Téléinformation (TIC/I1 I2)
2	Disjoncteur d'abonné
3	Interrupteur différentiel
4	Tore d'Intensité (T.I.)
5	Disjoncteurs
6	Radiateur
7	Chauffe-eau
8	Prise électrique

© 2014 Somfy SAS. All rights reserved. 12/2014

6. APPAIRAGE

6.1. Appairage de la partie capteur de consommation électrique

TaHoma® permet de visualiser les consommations électriques mesurées par le capteur de consommation électrique/effet joule.

Cliquer sur le symbole «d'engrenage» sur la page d'accueil de l'interface TaHoma. Sélectionner l'onglet «IO», cliquer sur «Ajouter» puis suivre le déroulement à l'écran.

A la fin de la procédure, vous devez nommer votre capteur de consommation électrique/effet joule. Automatiquement, la possibilité d'agir sur votre chauffe-eau est ajoutée dans TaHoma, dans le menu «IO».

6.2. Appairage de la partie chauffe-eau

Lors de l'ajout du capteur de consommation électrique, un équipement chauffe-eau est automatiquement ajouté dans l'onglet «IO».

Vous pourrez alors le renommer ou le supprimer si vous n'en avez pas l'utilité.

Si vous l'avez supprimé et que vous branchez votre chauffe-eau sur le capteur de consommation électrique/effet joule ultérieurement, vous pouvez l'ajouter en suivant la procédure suivante :

Cliquer sur le symbole «d'engrenage» sur la page d'accueil de l'interface TaHoma. Sélectionner l'onglet «IO», cliquer sur «Ajouter» puis suivre le déroulement à l'écran.

6.3. Appairage de la partie chauffage fil pilote

Le capteur de consommation électrique permet également de contrôler 2 zones de chauffage électrique fil pilote (Z1 et Z2).

Pour appairer une zone de chauffage électrique fil pilote, faire un appui bref sur le bouton programmation du capteur de consommation électrique/effet joule, jusqu'à ce que les voyants verts (LED d'information) s'allument. Faire un 2nd appui (4s) sur le bouton programmation, les voyants verts (LED d'information) clignotent rapidement pour indiquer que la demande a été prise en compte, le produit est prêt à être ajouté dans TaHoma®.

Remarque: vous disposez de 10 minutes pour réaliser l'appairage.

Cliquer sur le symbole «d'engrenage» sur la page d'accueil de l'interface TaHoma. Sélectionner l'onglet «IO», cliquer sur «Ajouter» puis suivre le déroulement à l'écran.

Les 2 zones de chauffage électrique sont alors découvertes dans TaHoma® et directement ajoutées à la liste des équipements io-homecontrol®.
Vous pouvez alors renommer les zones de chauffage électrique avec l'option «renommer» de l'onglet «IO».

Lorsque l'appairage est correctement réalisé, le clignotement des voyants devient lent (ce clignotement est visible au maximum pendant 10 minutes).

6.4. Retour en mode usine du capteur de consommation électrique/effet joule

⚠ Le voyant rouge doit être éteint.

Faire un appuie de 8 secondes sur le bouton de programmation du capteur de consommation électrique jusqu'à que le voyant rouge s'allume. (Celui-ci s'éteint automatiquement après 5 secondes).

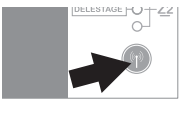

© 2014 Somfy SAS. All rights reserved. 12/2014

7. UTILISATION AVEC TAHOMA

7.1. Consommation électrique

Chaque poste de consommation électrique, chauffage électrique, chauffe-eau, réseau de prise électrique et la consommation totale apparaît sous la forme d'un capteur dans l'interface TaHoma®.

Exemple de relevé de consommation électrique

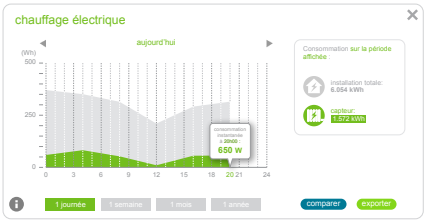

7.2. Commande du chauffe-eau

Une fois connecté au capteur de consommation électrique/effet joule, le ballon d'eau chaude est automatiquement mis en chauffe pendant les heures creuses.

TaHoma® offre la possibilité de forcer le chauffage de l'eau pendant les heures pleines.

7.3. Commande du chauffage életrique

Les zones de chauffage électrique (Z1 et Z2) peuvent être contrôlées dans le menu Ma Maison.
Pour celà, assurez-vous que le sélecteur de votre radiateur électrique est en mode programme, symbole «horloge» sur la plupart des radiateurs électriques munis de fil pilote.
Vous pouvez envoyer les modes Confort, Eco, Hors Gel et Off directement à distance ou programmer les modes Confort et Eco dans des scenarios.

8. DONNÉES TECHNIQUES

Tension / Fréquence	230 V~ / 50 Hz
Capacité de raccordement	De 0.2 mm² à 4 mm² par borne
Consommation	3 VA
Indice de protection	IP 20
Degré de pollution	2
Classe	2
Radio	868-870 MHz io-homecontrol® bidirectionnel Tri-bandes
Portée	200 m en champs libre / 20m à travers 2 dalles de bétons
Température de stockage	10°C à 80°C
Température de fonctionnement	0°C / 55°C
Installation	Rail DIN 40mm
Dimensions	4 modules standard 72 x 85 x 60 mm
Liaison téléinformation vers compteur électrique	Paire torsadée 6/10e blindée recommandée, longueur maxi : 100 m
Nombre de voie de délestage	3 voies chauffage + 1 voie Eau Chaude Sanitaire
Sorties Fil Pilote	3 sorties à 30 mA max par voie, soit 15 récepteurs par voie
Sortie Eau Chaude Sanitaire	1 contact à fermeture 3300 W maxi
Catégorie de surtension	II
Tension assignée de choc	2500 V
Construction de l'appareil	Dispositif de commande électronique à micro interruption de type 1C

© 2014 Somfy SAS. All rights reserved. 12/2014

Somfy
50 Avenue du Nouveau Monde
BP 250 - 74307 Cluses Cedex
France

www.somfy.com

SOMFY FRANCE
Service Consommateurs
1 place du Crêtet
BP 138 - 74307 Cluses CEDEX

N° magique Indigo 32 60 *dites* "Somfy"
0.15 EUR TTC/MN

www.ma-domotique-somfy.fr

Somfy SAS, capital 20.000.000 Euros, RCS Annecy 303.970.230 - 12/2014

HOME MOTION by somfy®