MONSEIGNEUR

SPOT 24

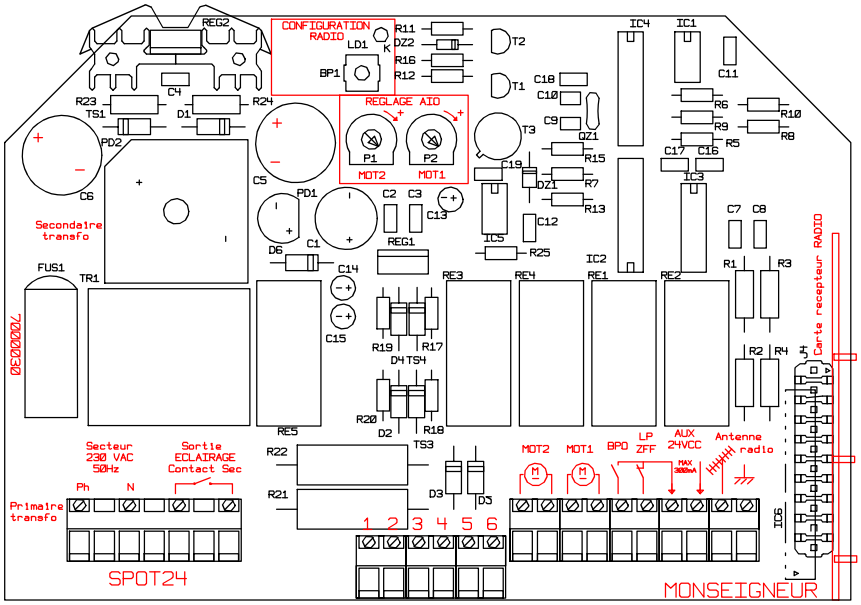

Le SPOT 24 est un coffret de commande pour portail un ou deux vantaux équipés de moteurs SEVIGNE rapide ou standard ou RGS 2400. La commande du mouvement est réalisée par récepteur radio 433 MHz ou 30 MHz PRIMUS ou par tout autre accessoire de commande séquentiel MONSEIGNEUR. C'est un système de commande qui répond aux spécifications de la norme NF P 25-362 pour des portails battants domestiques ouvrant sur l'intérieur.

Déclaration de Conformité : *Par la présente MONSEIGNEUR déclare que l'appareil MONSEIGNEUR AEB 101470 est conforme aux exigences essentielles et aux autres dispositions pertinentes de la directive 1999/5/CE. Les déclarations de conformité sont consultables sur le site www.monseigneur.fr*

NOTICE TECHNIQUE

Référence document : 5 000 730 - F

CARACTERISTIQUES TECHNIQUES

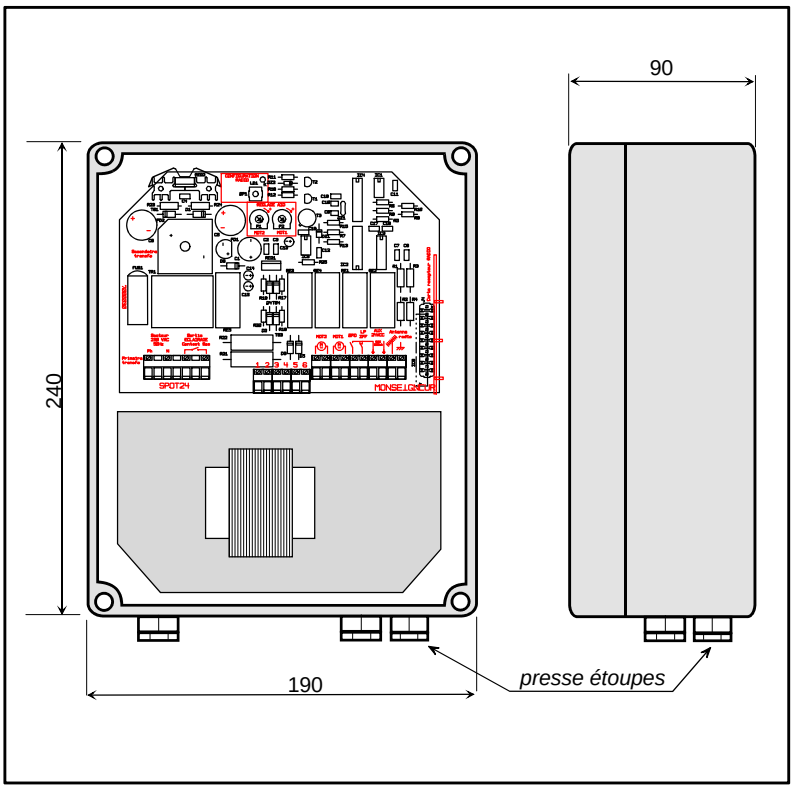

Alimentation : *230 Vac 50 Hz*

Fusible secteur : *1 AT*

Temps de décalage des vantaux :

- en ouverture : fixe à 0,8 s

- en fermeture : réglable de 3 à 25 s

Temps de marche moteur : *fixe à 50 s*

Fonctionnement automatique ou semi-auto

Fonction portillon automatique ou semi-auto

Equipé d'A.I.O : *Arrêt Instantané sur Obstacle*

Sorties : *- Eclairage temporisé réglable*

- Alimentation auxiliaire 24VCC/300mA

- Serrure électrique 24VCC

Température de fonctionnement : *- 20 à +40°C*

*Conforme **CEM** (compatibilité électromagnétique), **DBT** (directive basse tension), et **NF P 25-362** (fermetures pour baies libres et portails) en usage domestique.*

Dimensions : *240 x 190 x 90*

Indice de Protection : *IP 55 avec kit de fixation*

Livré avec 6 presse-étoupes montés

INSTALLATION & MONTAGE

*L'alimentation électrique doit être prévue avant l'installation de l'automatisme. ATTENTION, il est conseillé d'utiliser des câbles souples pour tous les raccordements (**NORME NF C 15-100**). Afin de réaliser une installation conforme, se référer à la **NORME NF P 25-362**, "Fermetures pour baies libres et portails".*

A

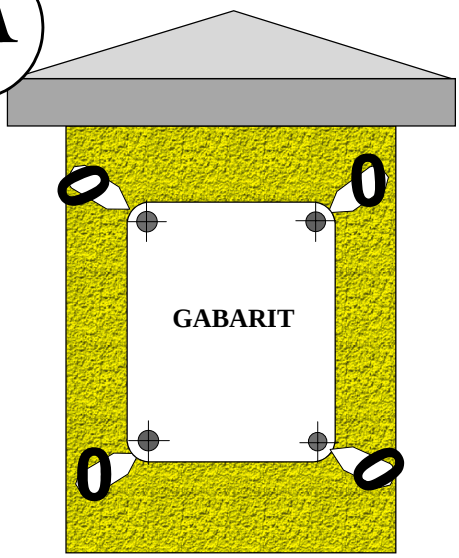

Choisir l'emplacement du coffret (à plus de 1,20 m du sol, si possible, pour ne pas altérer la portée radio) et utiliser le gabarit du coffret pour repérer les trous de fixation. Les percer avec un foret de diamètre 8 mm, et introduire les chevilles fournies.

B

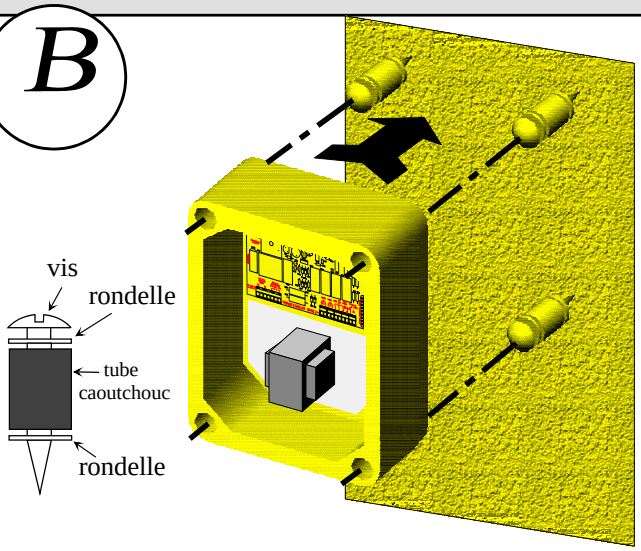

Fixer les vis avec les rondelles et les tubes caoutchoucs comme indiqué ci-dessus. Ensuite, emboîter le coffret sur ces points de fixation. Une fois en place, serrer les vis afin de dilater les tubes caoutchouc qui vont solidariser le coffret au pilier sans exercer de contraintes mécaniques : l'étanchéité IP55 est ainsi respectée.

DESCRIPTION DES BORNES

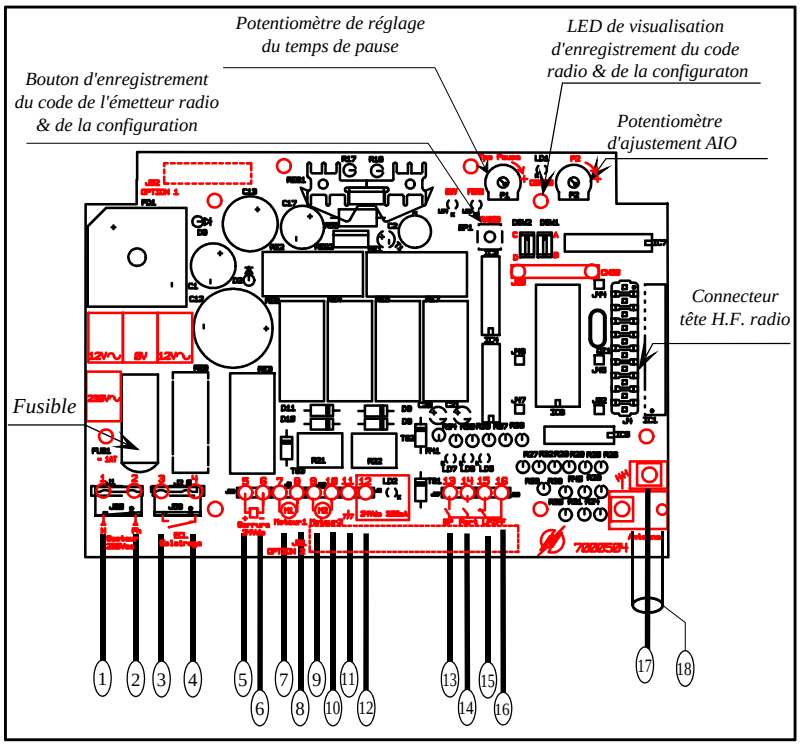

1 - 2 : *Alimentation 230 Vac 50Hz* ***Neutre = 1***
Phase = 2

3 - 4 : *Eclairage (contact sec) : Faire passer l'alimentation de l'éclairage par ces bornes*

5 - 6 : *Alimentation* ***serrure 24 VDC 36W maxi***

7 - 8 : *Alimentation* ***moteur 1***

9 - 10 : *Alimentation* ***moteur 2***

11-12 : *Alimentation auxiliaire* ***24 VCC 300 mA***
commun = 11
+ 24 VCC = 12

13-16 : *Entrée BP (13)* *commun = 16*

14-16 : *Entrée Portillon(14)* *commun = 16*

15-16 : *Entrée sécurité (15)* *commun = 16*

17- 18 : *Entrée antenne* ***âme = 17***
tresse = 18

DESCRIPTION DES FONCTIONS

Description des voyants :

- *LD1: voyant de configuration et de code radio*
- *LD2: voyant présence alimentation auxiliaire 24Vdc*
- *LD3: voyant fremeture*
- *LD4: voyant ouverture*
- *LD5: voyant entrée sécurité*
- *LD6: voyant entrée portillon*
- *LD7: voyant entrée portail*

Gestion du mouvement :

Le ***SPOT 24.1*** *est un système de commande fonctionnant en cycle séquentiel, c'est à dire que les commandes d'ouverture, de stop et de fermeture sont données successivement par le même bouton poussoir (par émetteur radio ou commande manuelle). On peut bien sûr connecter d'autres points de commande déportés tels que bouton poussoir, digitcode, etc... . Le coffret fonctionne selon deux modes : mode automatique ou mode semi-automatique.*

MODE AUTO : Une impulsion commande le début du cycle. Le temps de pause est réglable de 0 à 120 s par le potentiomètre P1 (Tps pause). Tout ordre en cours de fonctionnement commande soit la réouverture, si le portail est en cours de fermeture, soit la réinitialisation du temps de pause si le portail est déjà ouvert, ou l'ouverture si le portail est en cours d'ouverture.

MODE SEMI-AUTO : Chaque impulsion commande un mouvement : ***1*** *impulsion portail fermé = OUVERTURE (si la sécurité est inactive).****1*** *impulsion en cours de mouvement = STOP.* ***1*** *impulsion portail ouvert = FERMETURE (si la sécurité est inactive).*

Les temps de marche moteurs *sont fixés à 50 s et sont non modifiables.*

Le décalage des vantaux : *- à l'ouverture le moteur 2 débute son mouvement 1,2 s après le moteur 1.*
- à la fermeture, quelque soit la position,des vantaux le moteur 1 démarera toujours apès le moteur 2 avec un temps de décalage variable.

Démarrage lent: Pendant 0,8s;à chaque départ en ouverture ou en fermeture les moteurs sont alimentés sous une tension réduite(12 vcc environ).

Ralentissement : En fin de mouvement ouverture ou fermeture les moteurs sont alimentés sous une tension réduite. Le coffret calcule et optimise les points à partir desquels les vantaux passent en petite vitesse.Ces points de ralentissement sont variables (ils dépendent du cycle précédent) et sont définis par rapport aux temps de fonctionnement des moteurs (déclenchement sur Arrêt Instantanné sur Obstacle).Après chaque appui sur le bouton d'enregistrement de conguration ,le coffret recalcule les paramètres de ralentissement et le premier cycle s'effectue sans ralentissement.

DESCRIPTION DES FONCTIONS (suite)

Fonction portillon :

La fonction portillon utilise la même entrée que celle du bouton poussoir. La distinction entre les deux commandes se fait par la mesure de la durée de l'impulsion de commande :

- une impulsion de commande brève ouvre le vantail portillon.

- une impulsion classique ouvre le portail complet.

Le fonctionnement de la commande portillon est configurable :

- soit pas de commande portillon

- soit commande portillon si impulsion inférieure à 0,2 s

- soit commande portillon si impulsion inférieure à 0,4 s

- soit commande portillon si impulsion inférieur à 1,5 s

Si la durée de l'impulsion de commande est supérieure, l'ouverture sera une ouverture portail. On peut également configurer le fonctionnement automatique ou semi-automatique du portillon indépendamment de celui du portail.

CONFIGURATION & APPRENTISSAGE RADIO

*Le **BP1** sert à la fois à injecter le code de l'émetteur radio, mais aussi à configurer le fonctionnement du coffret **SPOT 24 (en utilisant une des 2 radios intégrées 433 MHz ou 30 MHz PRIMUS)**. Pour l'un comme pour l'autre, c'est la position des **10 premiers SWITCH** de l'émetteur qui va permettre de personnaliser le fonctionnement du coffret & le code radio actif.*

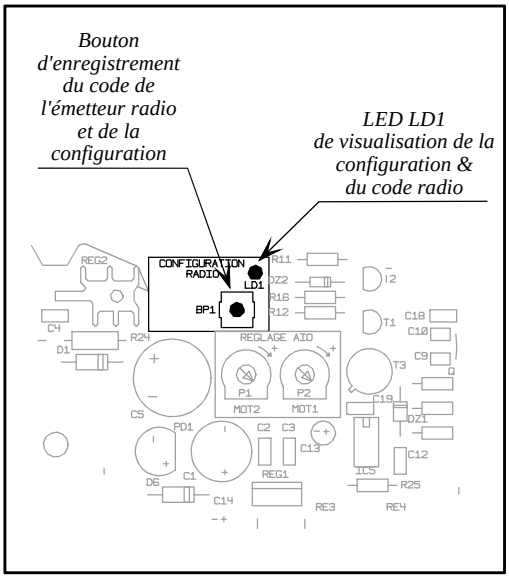

FONCTIONNEMENT :

***APPUI MAINTENU SUR BP1 :** la **LED** s'allume, et reste allumée pendant **10** secondes en attente de l'injection du code radio. Si l'on appui sur la télécommande dans cet intervalle, le code programmé sur les switchs de l'émetteur devient le code actif, la **LED** clignote alors lentement (attention, penser à noter le code radio).*

*Si il n'y a pas d'émission radio pendant ces **10** secondes, la **LED** va clignoter rapidement pour indiquer le passage du **mode d'apprentissage radio** au **mode de configuration**. A cet instant, la prochaine émission radio va reconfigurer le coffret. Il faut donc positionner les **SWITCHS** de l'émetteur de façon à obtenir le fonctionnement désiré (voir configuration ci dessous).*

Configuration standard : ON

La configuration standard correspond à :
- Mode semi-automatique
- Décalage de 3 s en fermeture
- Sans coup de bélier
- Eclairage durant TMM
- Pas de portillon.

FONCTIONNEMENT		
ON 1 2	Mode semi-automatique	Mode automatique + temps de pause de 30 secondes
	Mode automatique + temps de pause de 15 secondes	Mode automatique + temps de pause de 45 secondes
DECALAGE EN FERMETURE		
ON 3 4	Décalage en fermeture de 3 s	Décalage en fermeture de 15 s
	Décalage en fermeture de 7 s	Décalage en fermeture de 25 s
COUP DE BELIER		
ON 5	Sans coup de bélier	Avec coup de bélier
SORTIE ECLAIRAGE		
ON 6 7	Eclairage actif durant le TMM (Temps de Marche Moteur)	Eclairage actif pendant le cycle complet
	Eclairage actif 3 s	Eclairage actif TMM + 2 min.
PORTILLON SEMI-AUTO OU AUTO		
ON 8	Portillon semi-automatique	Portillon automatique avec temps de pause de 15 s
REGLAGE TEMPS D'IMPULSION PORTILLON		
ON 9 10	Pas de portillon	Fonctionnement portillon si impulsion < 0,4 s
	Fonctionnement portillon si impulsion < 0,2 s	Fonctionnement portillon si impulsion < 1,5 s

Remarque : les cases noircies représentent la position des SWITCHS associés.

CONSEILS D'UTILISATION

1 - *Pour injecter un code radio ou une configuration, ne pas mettre l'émetteur à moin d'un mètre du coffret afin d'éviter de saturer le récepteur & donc d'injecter un code radio ou une configuration erroné.*

2 - *Commencer par changer la configuration standard du coffret, si elle ne correspond pas au besoin, avant d'entregistrer le code radio.*

3 - *Pour modifier un paramètre de la configuration, ne pas oublier de recodifier l'ensemble de la configuration.*

4 - *Eviter de prendre le code de la configuration comme code radio.*

5 - *Penser à noter la configuration du coffret mais aussi le code radio actif.*

6 - *Après chaque modification de la configuration, ne pas omettre de recodifier le code de l'émetteur radio.*

CONFIGURATION :

Pour modifier la configuration il est indispensable d'avoir une tête H.F. radio en place dans le coffret & d'utiliser un émetteur adapté.

1 - *Choisir la configuration désirée (voir tableau page précédente).*
2 - *Programmer cette configuration sur les 10 premiers SWITCHS de l'émetteur 30 MHz PRIMUS. ou 433 MHz.*
3 - *Appuyer en maintenu sur le BP1 du coffret SPOT 24, la LED LD1 s'allume. Attendre 10 s, jusquà ce que la LED LD1 clignote rapidement.*
4 - *Appuyer maintenant sur un bouton de l'émetteur (433 MHz ou 30 MHz PRIMUS) pour configurer le coffret. La LED clignote lentement pour confirmer l'enregistrement de la nouvelle configuration.*
5 - *Relâcher les boutons.*
6 - *Noter la configuration sur une des barrettes prévue à cet effet dans le couvercle du coffret.*

APPRENTISSAGE RADIO :

L'apprentissage radio ne fonctgionne qu'en utilisant une des deux tête H.F. radio : 30 MHz PRIMUS ou 433 MHz.

1 - *Choisir le code radio à programmer (différent de la configuration).*
2 - *Programmer ce code sur la barette de 10 SWITCH de l'émetteur 30 MHz PRIMUS ou 433 MHz.*
3 - *Appuyer en maintenu sur le BP1 du coffret SPOT 24, la LED LD1 s'allume.*
4 - *Appuyer sur l'émetteur (avant 10 s). La LED L1 clignote lentement pour confirmer l'enregistrement. du code radio.*
5 - *Relâcher les boutons.*
6 - *Noter le code radio sur une des barrettes prévue à cet effet dans le couvercle du coffret.*

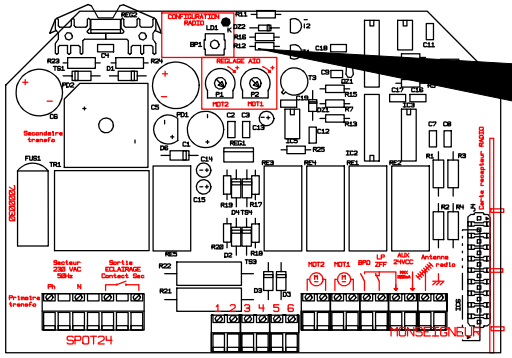

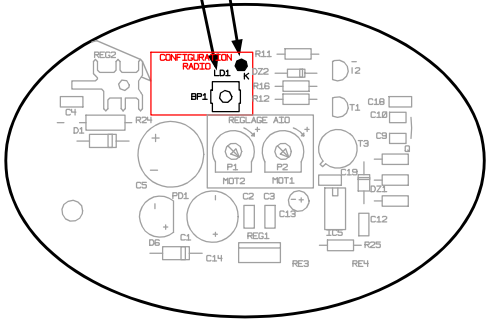

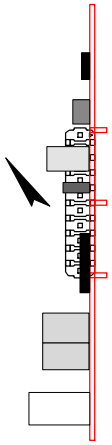

Carte H.F. radio PRIMUS 30 MHz embrochable

Il existe deux types de carte H.F. utilisables sur le SPOT 24 :

la carte H.F. PRIMUS 30 MHz embrochable,

la carte H.F. 433 MHz intégrée.

On ne peut donc configurer le coffret qu'en utilisant l'une ou l'autre.

CÂBLAGE

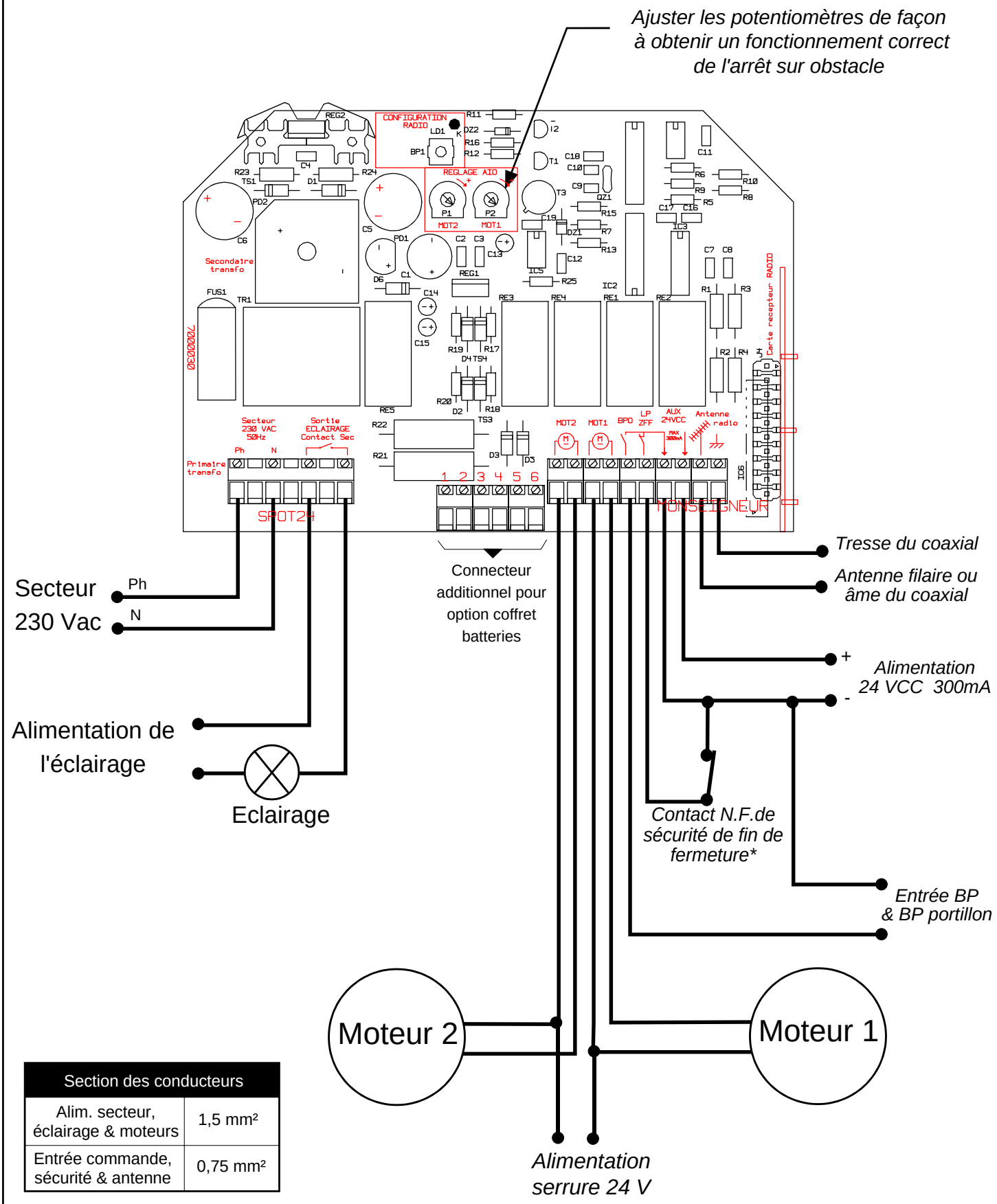

Section des conducteurs	
Alim. secteur, éclairage & moteurs	1,5 mm²
Entrée commande, sécurité & antenne	0,75 mm²

ATTENTION : Si 1 seul moteur est utilisé, le raccorder sur la sortie moteur 2. Sur la sortie moteur 1, câbler la résistance fournie (68 ohms, 6W) et régler le potentiomètre de L'A.I.O. au minimum. Raccorder la terre secteur sur la borne du transformateur prévue à cette effet et repèrée par :

** si ce contact est non utilisé, ponter ces bornes*

CÂBLAGE DU DEVERROUILLAGE

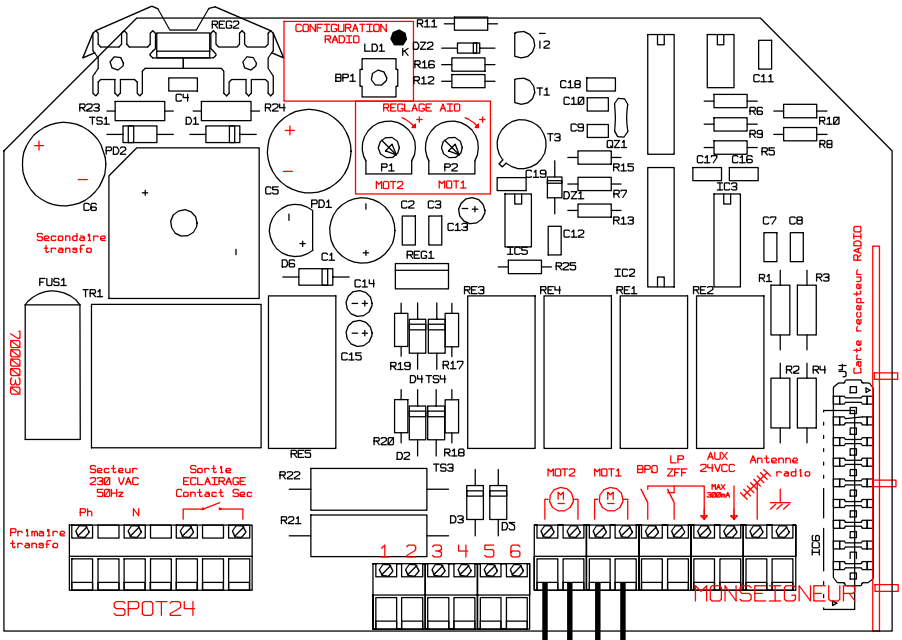

Carte SPOT 24

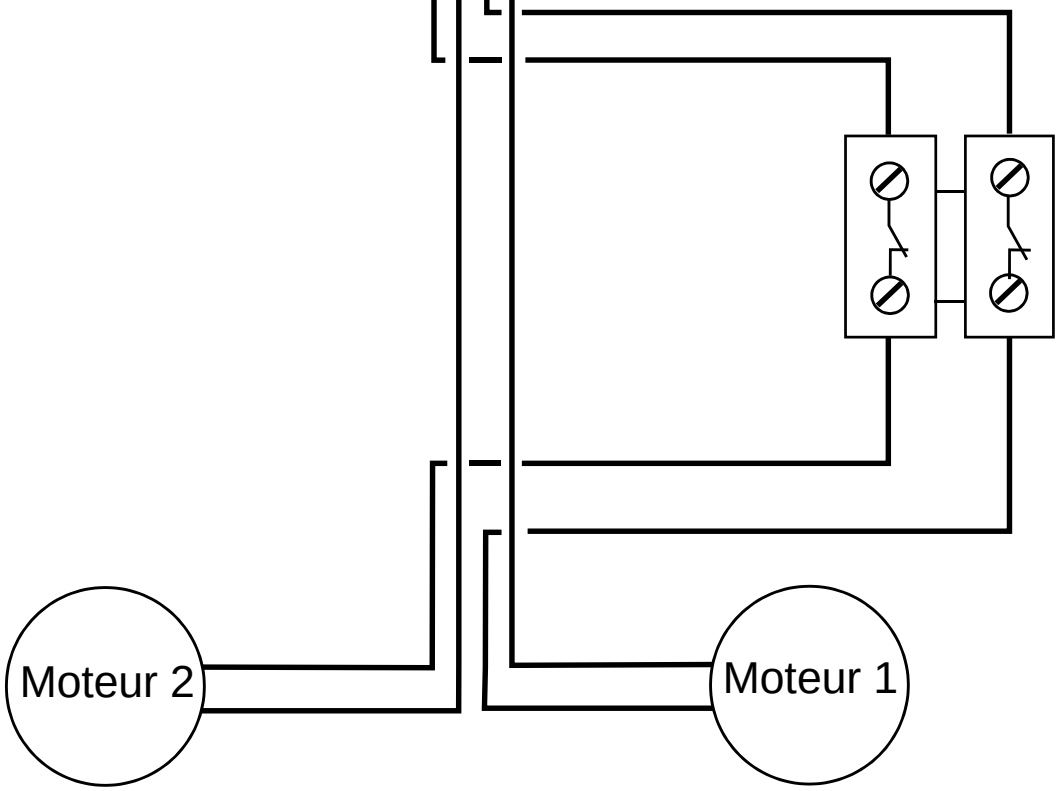

contacteur à clé de déverrouillage
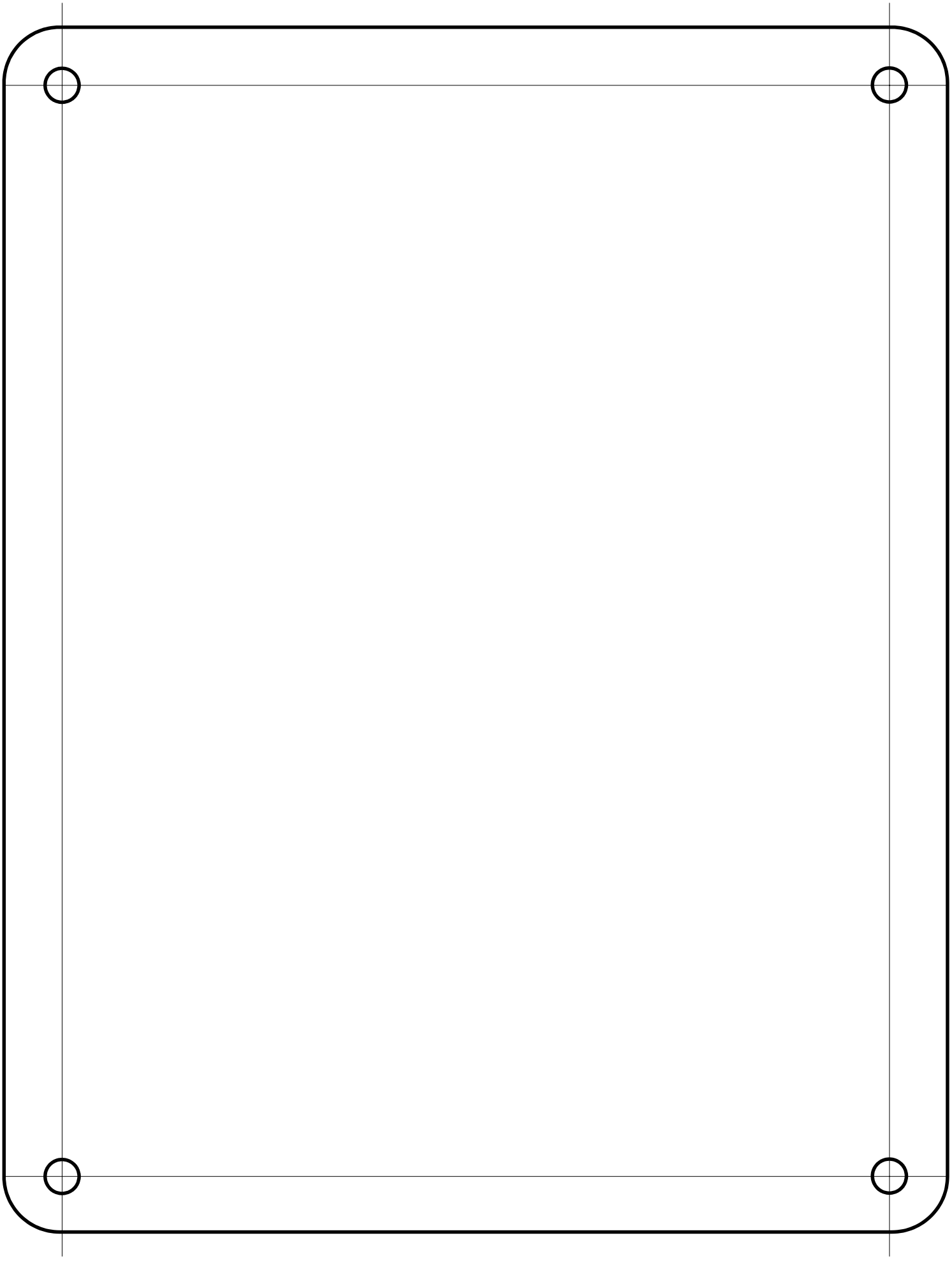
Utiliser des câbles souples de 1,5mm² de section pour tous les raccordements.