NOTICE DE MONTAGE Réf.: 610085 B
JEU DE CELLULES PHOTO-ELECTRIQUE
Réf : 686024

9013647

■ 1. DESCRIPTIF, CARACTERISTIQUES TECHNIQUES ET DIMENSIONNELLES DE LA CELLULE PHOTO-ELECTRIQUE.

■ Cet ensemble comprend la cellule, le réflecteur, l'équerre de fixation, la visserie, le bouchon et le presse-étoupe.
- Ce jeu de cellules est conforme aux méthodes d'essais décrites dans la Norme P 25-363 (rapport d'essai LNE dossier n° 4011375) et donc peut être monté sur les automatismes de portes de garage et baies libres.

- Indice de protection : IP 67
- Température de fonctionnement : -25 ° C à + 55° C
- Dimensions (H x L x l) : 65 x 81 x 25 mm
- Contact de sortie : 3 A
- Réflecteur diamètre : 80 mm
- Portée : 6 m
- Alimentation : voir chapitre 3 APPLICATION

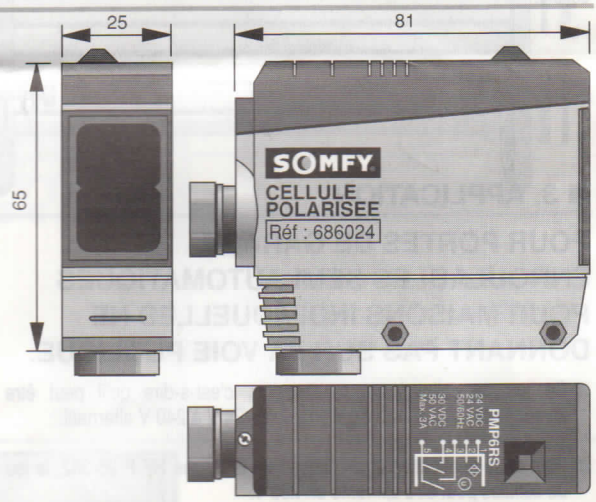

■ 2. INSTALLATION DU BOITIER.

- Avant toute opération, commencer par choisir le sens d'arrivée du câble électrique (horizontale ou verticale).
- Placer ensuite le presse-étoupe à l'endroit désiré sans oublier de choisir le bon passe-fils en fonction de la section du câble.
- Le second passe-fil inutilisé avec un bouchon est destiné à l'étanchéité de celui-ci.

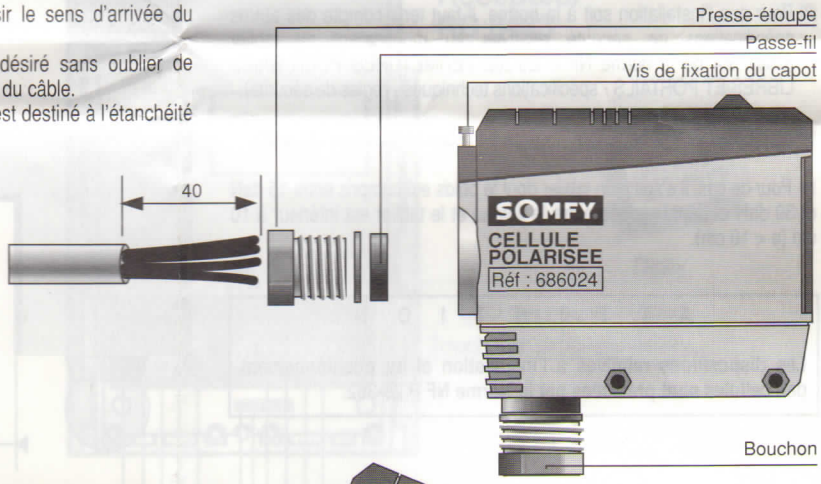
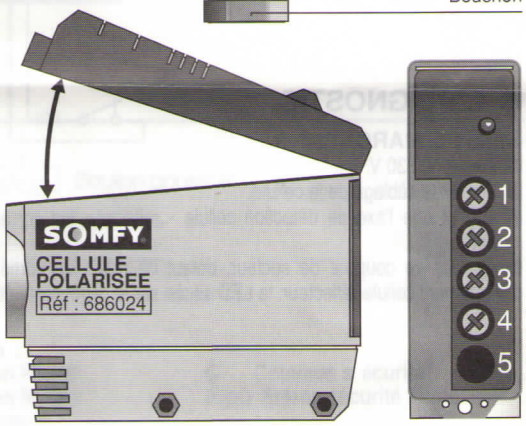
- Dévisser la vis de fixation du capot de protection.
- Raccorder l'alimentation aux bornes 1 et 2.
- Raccorder ensuite la sortie aux bornes 3 et 4.