INSTRUCTIONS

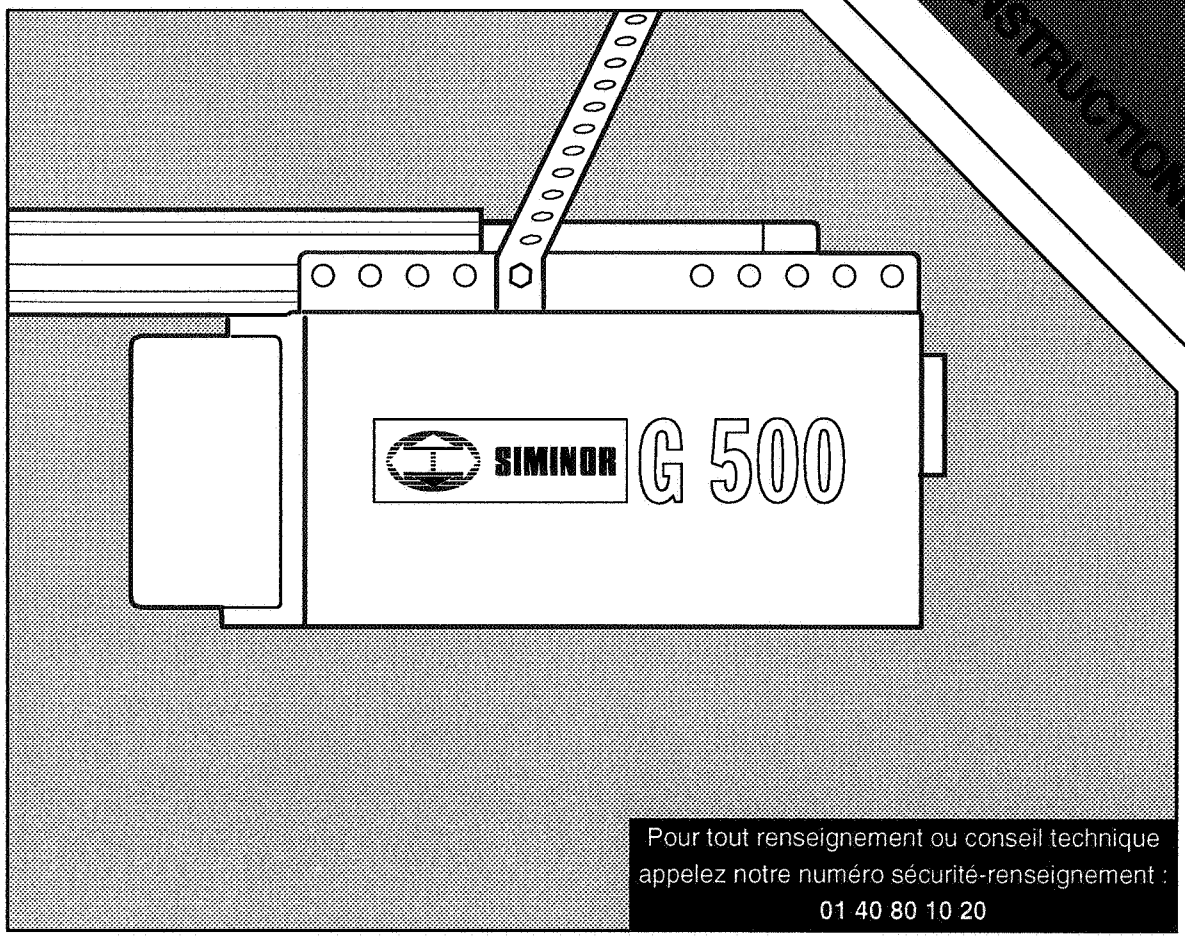

Pour tout renseignement ou conseil technique
appelez notre numéro sécurité-renseignement :
01 40 80 10 20

KIT OUVRE GARAGE À VIS G500

GARAGE DOOR OPERATOR KIT G500

Nous vous remercions d'avoir choisi un produit SIMINOR destiné à une utilisation domestique individuelle.
Votre matériel SIMINOR a été fabriqué avec le plus grand soin et minutieusement contrôlé. Nous avons tout fait pour qu'il vous donne entière satisfaction pendant de nombreuses années.
Nous vous recommandons de lire attentivement l'ensemble de ce livret avant de procéder à l'installation.

Thank you for having decided to automate your doorway with a SIMINOR product intended for private domestic use.
Your SIMINOR hardware has been manufactured with the greatest care, and scrupulously inspected. We have done everything possible to give you total satisfaction for years to come.
We recommend that you read this entire booklet with care.

SIMINOR

COMMENCEZ PAR LIRE CES IMPORTANTES CONSIGNES DE SECURITE

Ces signaux de mise en garde signifient *"Attention" Danger* de blessure corporelle ou de dommage matériel. Lisez soigneusement les instructions jointes.

Cet ouvre-garage est conçu et testé pour offrir un service raisonnablement sûr, pourvu qu'il soit installé et utilisé strictement selon les règles de sécurité suivantes.

En cas de non-observation stricte de ces règles de sécurité, de sérieux dommages corporels ou matériels risquent de survenir.

N.B.: Si votre garage n'a pas de porte de service, vous devez installer le modèle DHU G1702 de débrayage extérieur rapide. Cet accessoire permet de faire fonctionner manuellement la porte de garage de l'extérieur, en cas de panne de courant.

Gardez la porte bien équilibrée. Des portes qui collent ou qui se tordent doivent être réparées. Les portes de garage, les ressorts de porte, les câbles, les poulies, les supports et leur visserie sont soumis à des tensions extrêmes et peuvent causer de sérieuses blessures corporelles. ***Ne tentez pas de les desserrer, de les déplacer ou de les ajuster.*** Appelez le réparateur de portes de garage.

Ne portez pas de bagues, de montres ou de vêtements amples pour installer ou réparer un ouvre-garage.

Afin d'éviter toute blessure corporelle par enchevêtrement, ***ôtez toutes les cordes reliées à la porte de garage*** avant d'installer l'ouvre-garage.

Le montage et le câblage doivent correspondre aux normes locales de construction et d'électrification. ***Branchez le câble électrique uniquement à une prise correctement reliée à la terre.***

Les portes légères, en fibre de verre, aluminium ou acier doivent être renforcées de manière substantielle pour éviter toute déformation de la porte (voir page 4). La meilleure solution est de demander à votre fabricant de porte de garage un kit de renforcement pour l'installation d'un ouvre-garage.

Le système de contrôle de détection d'obstacle est très important. Votre porte de garage ***DOIT*** inverser son mouvement lorsqu'elle entre en contact avec un obstacle de 25mm placé sur le sol. Un défaut de réglage de l'ouvre-garage peut provoquer de sérieuses blessures corporelles lors de la fermeture d'une porte de garage. ***Refaites le test une fois par mois et effectuez tout réglage nécessaire.***

Cet appareil ne doit pas être installé dans un endroit humide.

Ne forcez pas les réglages de la porte pour compenser le fait qu'elle soit tordue ou qu'elle colle. Cela risquerait d'interférer avec le fonctionnement correct du système de détection d'obstacle ou d'endommager la porte de garage.

Collez la **notice de sécurité** à coté du bouton-poussoir lumineux, comme rappel des consignes de sécurité à observer pour faire fonctionner l'ouvre-garage.

Ouvrez tous les verrous de porte de garage existants pour éviter d'endommager la porte.

Installez le bouton-poussoir lumineux (ou tous boutons supplémentaires) ***dans un endroit ou la porte de garage est visible mais hors de portée des enfants. Ne laissez pas les enfants utiliser les boutons ou les télécommandes.*** De graves blessures corporelles peuvent être provoquées par la fermeture d'une porte de garage, résultant de la mauvaise utilisation de l'ouvre-garage.

Faites fonctionner l'ouvre-garage uniquement quand vous voyez la porte entièrement dégagée et que l'opérateur est réglé correctement. Personne ne doit entrer ni sortir du garage quand la porte est en mouvement. Ne laissez pas les enfants jouer à proximité de la porte.

Utilisez le déclenchement manuel **uniquement** pour dégager le chariot, et, si possible, seulement lorsque la porte est fermée. ***N'utilisez pas la poignée rouge pour ouvrir ou fermer la porte.***

Débranchez le courant de l'ouvre-garage avant de commencer toute réparation ou d'ôter un couvercle.

TABLE DES MATIERES

CONSIGNE DE SECURITE: Page 1
TYPES DE PORTE: Page 1 – Figure [1]
OUTILS REQUIS: Figure [2]
VISSERIE FOURNIE: Page 1 – Figure [3]
AVANT DE COMMENCER: Page 2
INSTALLATION TERMINÉE: Page 2 –Figure [4]
MONTAGE: Page 2 – Figures [5]-[8]
INSTALLATION: Pages 2-4 – Figures [9]-[18]
PROGRAMMATION DU CODE: Page 4 – Figure [19]
REGLAGE: Pages 4-5 – Figures [20]-[22]
INSTALLATION CELLULE (facultatif): Page 5 – Figure [23]
FONCTIONNEMENT DE L'OUVRE-PORTE: Page 5
ENTRETIEN DE VOTRE OUVRE-PORTE: Page 6
PROBLEMES: Pages 6-7
CARACTÉRISTIQUES SPÉCIALES DU G500 : Page 7; Figure [24]
ACCESSOIRES: Page 7; Figure [25]
CARACTÉRISTIQUES: Page 7
PIECES DE RECHANGE: Figures [26]-[27]

TYPES DE PORTES [1]

A. Porte pleine avec rail horizontal uniquement.
B. Porte articulée avec rail incurvé:
Voir [18] **B** – connexion du bras de la porte.
C. Porte à double battant: Bras spécial requis. Consultez SIMINOR.
D. Porte en auvent: Bras spécial requis. Consultez SIMINOR.

VISSERIE FOURNIE [3]

Visserie de montage:
(1) Boulons (8)
(2) Vis(4)
(3) Écrous de blocage (12)
(4) Raccord

Visserie d'installation:
(5) Boulons (2)
(6) Vis à bois (4)
(7) Vis (2)
(8) Clavettes (3)
(9) Vis (4)
(10) Corde
(11) Poignée
(12) Cavaliers isolants
(13) Chevilles (2)
(14) Rondelles de serrage (6)
(15) Ecrous (6)
(16) Bagues de blocage (3)
(17) Chevilles 8mm (4)
(18) Vis à tôle (2)

1-F

SIMINOR

◆ ***Remote has short range:***

1. Is battery installed? Check battery test light. If the light is dim, change the battery.
2. Change the location of the remote control on the car.
3. A metal garage door, foil-backed insulation or metal siding will reduce the transmission range.

◆ ***Door reverses for no apparent reason and opener lights don't blink:***

1. Is something obstructing the door? Pull manual release handle. Operate door manually. If it is unbalanced or binding, call for professional garage door service.
2. Clear any ice or snow from garage floor area where garage door closes.
3. Review Force Adjustment.
4. If door reverses in **FULLY CLOSED** position, decrease travel limits.

Repeat safety reverse test **after adjustment is complete.**

The need for occasional adjustment of the force and limit settings is normal. Weather conditions in particular can affect door travel.

◆ ***Door reverses for no apparent reason and opener lights blink for 5 seconds after reversing:***

Check the IR Sensor (if you have installed this accessory). If the light is blinking, correct alignment.

◆ ***Opener noise is disturbing in living quarters of home:***

If operational noise is a problem because of proximity of the opener to the living quarters, Vibration Isolator Kit FOR G89ES can be installed. This kit was designed to eliminate the "sounding board effect" and is easy to install.

◆ ***The garage door opens and closes by itself:***

Make sure remote push button is not stuck "on."

◆ ***Door stops but doesn't close completely:***

Review Travel Limits Adjustment.

Repeat safety reverse test **after any adjustment of door arm length, close force or down limit.**

◆ ***Door opens but won't close:***

1. Check the IR Sensor (if you have installed this accessory). If the light is blinking, correct alignment.
2. If opener lights do not blink and it is a new installation, check the down force.

Repeat the safety reverse test after the adjustment is complete.

◆ ***Opener light does not turn on:***

Replace light bulb (40 Watts maximum). Replace burned out bulbs with *rough service* light bulbs.

◆ ***Opener light does not turn off:***

There may be a defective earth at the ceiling or wall receptacle. **The unit must be earthed.**

◆ ***Opener strains or maximum force is needed to activate door:***

Door may be unbalanced or springs are broken. Close door and use manual release rope and handle to disconnect trolley. Open and close door manually. A properly balanced door will stay in any point of travel while being supported entirely by its springs. If it does not, call for professional garage door service to correct the problem. **Do not increase the force to operate the opener.**

◆ ***Opener motor hums briefly, then won't work:***

1. Garage door springs are broken. **SEE ABOVE.**
2. If problem occurs on first operation of opener, door may be locked. **Disable door lock.**

◆ ***Opener won't activate due to power failure:***

1. Pull manual release rope and handle straight down to disconnect trolley. Door can be opened and closed manually. When the power is restored, pull the manual release handle ***toward*** the opener at a 45Þ angle, so that the trolley release arm is horizontal. The next time the opener is activated, the trolley will reconnect.
2. The Outside Quick Release accessory DHU G1702 (if fitted) disconnects the trolley from outside the garage in case of power failure.

SPECIAL FEATURES OF THE G500 24

A. Door within a door connection

Remove cover. Locate auxiliary terminal block. Remove jumper from terminal leads 1 and 2 (not shown). Replace with magnetic contact switch leads as shown.

B. Flashing light connection

The flashing light can be installed anywhere. Connect light leads to terminals 3 and 4 on the terminal block.

DIAGNOSTICS

Siminor operators that feature internal diagnostics use the LED next to the *Smart* Button to indicate the results of an internal self-diagnosis. LED flashes indicate:

1 Flash:	IR Sensor wire is open or totally misaligned
2 Flashes:	IR Sensor wire is shorted or black and white wires are reversed
3 Flashes:	Door or Wall Control Button wire shorted
4 Flashes:	IR sensor slightly misaligned (Dim or flashing sensor LED)
5 Flashes:	Possible RPM sensor failure/Motor overheated - unplug to reset
6 Flashes:	Motor circuit failure - replace receiver/logic board
Rapid Flashing:	Transmitter code being received (Operator not necessarily programmed to respond)

ACCESSORIES 25

(1) Model	DEG 4433NP	4-Function Remote Control
(2) Model	DHU G845	Multi-Function Door Control Panel
(3) Model	DHU MDL100	Mechanical Door Latch
(4) Model	DHU FLA230	FLashing Light Kit
(5) Model	DHU G1702	Outside Quick Release
(6) Model	DHU G770	IR Reversing Sensor

WIRING INSTRUCTIONS FOR ACCESSORIES

Lighted Push Button:
To opener terminals:
Red-1 and White-2

Wall Control Panel:
To opener terminals:
Red-1 and White-2

IR Sensor:
To opener terminals:
White-2 and Black-3

REPLACEMENT PARTS 26-27

6-GB

SIMINOR

TEST THE SAFETY REVERSE SYSTEM 22

The safety reverse system test is important. Garage door must reverse on contact with a 25mm obstacle laid flat on the floor. Failure to properly adjust opener may result in serious personal injury from a closing garage door. Repeat test once a month and adjust as needed.

Procedure: Place a 25mm obstacle **(1)** laid flat on the floor under the garage door. Operate the door in the **down** direction. The door **must** reverse on the obstruction. If the door **stops** on the obstruction, it is not traveling far enough in the **down** direction. Increase the **down** limit by turning **down** limit adjustment screw counterclockwise 1/4 turn. **Repeat test.**

When the door reverses on the 25mm obstacle, remove the obstruction and run the opener through a complete travel cycle. Door **must not** reverse in closed position. If it does, adjust Limits and Force and repeat safety reverse test.

INSTALL THE IR REVERSING SENSOR (OPTIONAL) (SEE ACCESSORIES) 23

After opener has been installed and adjusted, **an IR Reversing Sensor** accessory can be installed. Instructions are included with this optional device.

The IR Reversing Sensor provides an additional measure of safety against a small child being caught under a garage door.

It uses an invisible beam which, when broken by an obstruction, causes a closing door to open and prevents an open door from closing. **It is strongly recommended for homeowners with young children.**

OPERATION OF YOUR OPENER

Your opener can be activated by any of the following devices:

- **The Lighted Door Control Button.** Hold the button down until door starts to move.
- **The Keyless Entry System** (if you have installed this accessory).
- **The Remote Control Transmitter.** Hold the push button down until the door starts to move.

Opening the Door Manually:

Door should be fully closed if possible. Weak or broken springs could allow an open door to fall rapidly. Property damage or serious personal injury could result.

The door can be opened manually by pulling the release handle straight down (so that the trolley release arm snaps into a vertical position). To reconnect the door, pull the release handle toward the opener at a 45Þ angle so that the trolley release arm is horizontal. See illustration 14.

Do not use the manual release handle to pull the door open or closed.

When the Opener is Activated by Remote Control or Lighted Door Control Button:

1. If open, the door will close. If closed, the door will open.
2. If closing, the door will reverse.
3. If opening, the door will stop (allowing space for entry and exit of pets and for fresh air).
4. If the door has been stopped in a partially open position, it will close.
5. If an obstruction is encountered while closing, the door will reverse.
6. If an obstruction is encountered while opening, the door will stop.
7. The optional IR Reversing Sensor uses an invisible beam which, when broken by an obstruction, causes a closing door to open and prevents an open door from closing. It is **STRONGLY RECOMMENDED** for homeowners with young children.

Allow a 15 minute cooling period after 5 continuous operations of the opener.

The opener light will turn on: 1. when opener is initially plugged in; 2. when the power is interrupted; 3. when the opener is activated.

The light turns off automatically after 4-1/2 minutes. Bulb size is 40 Watts maximum.

CARE OF YOUR OPENER

When properly installed, opener will provide high performance with a minimum of maintenance. The opener does not require additional lubrication.

Limit and Force Adjustments: These adjustments must be checked and properly set when opener is installed. Only a screwdriver is required. **Weather conditions may cause some minor changes in the door operation, requiring some re-adjustments, particularly during the first year of operation.**

Refer to the limit and force adjustments on page 4. Follow the instructions carefully and **repeat the safety reverse test after any adjustment.**

Remote Control Transmitter: Additional remotes can be purchased at any time for use in all vehicles using garage. Refer to Accessories. The receiver must be programmed to operate with any new remote.

Remote Control Battery: The battery should produce power for at least one year. When the light becomes dim or does not come on, replace the battery. If transmission range lessens, check the battery test light.

Battery: Do not dispose of the old battery with household waste. Take batteries to a proper disposal center.

MAINTENANCE OF YOUR OPENER

Once a Month:

- **Repeat safety reverse test.** Make any necessary adjustments.
- **Manually operate door.** If it is unbalanced or binding, call for professional garage door service.
- **Check to be sure door opens and closes fully.** Adjust Limits and/or Force if necessary.

Once a Year:

Oil door rollers, bearings and hinges. The opener does not require additional lubrication. Do not grease the door tracks.

HAVING A PROBLEM?

◆ Opener doesn't operate from either door control or remote:

1. Does the opener have electric power? Plug lamp into outlet. If it doesn't light, check the fuse box or the circuit breaker. (Some outlets are controlled by a wall switch.)
2. Have you disengaged all door locks? Review installation instruction warnings on page 1.
3. Is there a build-up of ice or snow under door? The door may be frozen to ground. Remove any obstruction.
4. The garage door spring may be broken. Have it replaced.
5. Repeated operation may have tripped the overload protector in the motor. Wait 15 minutes. Try again.

◆ Opener operates from remote but not from door control:

1. Is door control button lit? If not, remove the bell wire from the opener terminals. Short the red and white terminals by touching both terminals at the same time with a piece of wire. If the opener runs, check for a faulty wire connection at the door control, a short under the staples, or a broken wire.
2. Are wiring connections correct? Review page 3.

◆ Door operates from door control but not from remote:

1. Check the battery test light. Replace battery if necessary.
2. If you have two or more remotes and only one operates, review receiver programming procedures on page 4.
3. Is the door control button flashing? The opener receiver must re-learn the remote control code. Follow the instructions on page 4.

SIMINOR

AVANT DE COMMENCER:

1. Regardez le mur ou le plafond situé au-dessus de la porte de garage. L'equerre murale ***doit*** être fixé solidement à des structures de soutien du garage.
2. Avez-vous un plafond bien fini dans votre garage? Si non, un support de soutien et de la visserie de fixation supplémentaire (non fournie) sont peut-être requis.
3. Selon la construction de votre porte, il se peut que vous ayez besoin d'un bras spécial. Consultez SIMINOR.
4. Avez-vous une porte d'accès supplémentaire à votre garage? Si non, le Modèle DHU G1702 de Débrayage extérieur rapide vous est indispensable.

INSTALLATION TERMINÉE 4

Au cours des procédures de montage, d'installation et de réglage décrites dans ce manuel, vous trouverez peut-être utile de vous référer à cette représentation d'une installation terminée.

(1)	Supports de rail	**(8)**	Corde et poignée de débrayage manuel
(2)	Chariot	**(9)**	Bras de porte incurvé
(3)	Rail	**(10)**	Bras de porte droit
(4)	Patte de fixation	**(11)**	Equerre murale
(5)	Fil électrique	**(12)**	Levier de débrayage du chariot
(6)	Opérateur		
(7)	Capot d'éclairage		

PROCESSUS DE MONTAGE 5-8

MONTAGE DU RAIL 5

1. **(Figure 5A)** Tourner le carton ouvert du rail sens dessus dessous pour vider son contenu sur une surface de travail horizontale.
2. Déplier les rails en veillant à ne pas déformer les joints à tige filetée.
3. **(Figure 5B)** Faire pivoter les sections des rails de telle sorte que la face plate pointe vers le bas et que le côté vis pointe vers le haut. Maintenir la zone propre et exempte de débris pendant le montage.

ATTENTION : *pendant le montage des rails, évitez d'arracher la section logeant la gorge de trolley* ***(1)*** *de la tige filetée. La gorge est réglée à l'usine à une distance d'environ 230mm à mesurer de l'extrémité de la tige filetée jusqu'au centre de la gorge.*

Si une partie de la doublure en plastique glisse et sort de son logement pendant le montage, on n'a qu'à la repousser en position.

4. **(Figure 5C)** Commencer à l'extrémité pignon **(2)**, et redresser les deux sections de rail de telle sorte que la tige filetée forme une ligne droite au joint. (Éviter de manier les joints qui risquent de présenter des arêtes vives.)
5. Sur le bord supérieur du rail, faire glisser avec soin les goupilles **(3)** dans les ouvertures **(4)** du rail avoisinant. ***Il est important que l'ensemble de rails soit placé sur une surface horizontale pour assurer l'alignement correct et éviter de causer des dégâts aux goupilles.***
6. Insérer deux boulons **(5)** dans les trous *médians* d'un support **(6)**, et buter sa longueur *ouverte* contre le rail à ce joint en alignant les trous selon l'illustration. Mettre un autre support en position du côté opposé du rail sur les boulons, ajouter des écrous de blocage **(7)**, et les serrer à la main. Insérer deux boulons de plus et les serrer à la main.

MONTAGE DU RAIL 5 (SUITE)

7. Tout en maintenant le rail droit et sur une surface horizontale, saisir les tiges filetées de chaque côté du joint restant et faire pivoter l'élément jusqu'à ce qu'il forme une ligne droite. Répéter les étapes 5 et 6.
8. À l'aide d'une clé de 11mm, serrer les boulons en commencant par les boulons médians puis ceux se trouvant plus loin des joints. Ne pas trop serrer.

FIXATION DU RAIL A L'OPERATEUR 6

Alignez le rail **(1)** sur l'opérateur **(2)**. Faites glisser le raccord **(3)** par-dessus le pignon **(4)** du rail. Faites glisser le rail à travers le support **(5)** de l'opérateur jusqu'à ce que le raccord soit fixé solidement par-dessus le pignon **(6)** de l'opérateur. Alignez les deux trous de vis du rail sur ceux du support de l'opérateur. Insérez deux vis hexagonales **(7)** et contre-écrous **(8)**. Serrez à bloc.

INSTALLATION DU CHARIOT 7

Faites glisser le chariot **(1)** sur le rail jusqu'à ce qu'il s'enclenche fermement en place. ***Assurez-vous de l'installer dirigé correctement : le levier de libération du chariot doit être horizontal (position de blocage), avec sa flèche dirigée en sens opposé à l'ouvre-porte.***

FIXATION DES SUPPORTS DE RAIL 8

Alignez les supports **(1)** de rail sur l'extrémité du rail. Insérez deux vis hexagonales **(2)** et contre-écrous **(3)**. Serrez à bloc.

LE MONTAGE DE VOTRE OUVRE-GARAGE EST MAINTENANT TERMINE.

PROCESSUS D'INSTALLATION 9-18

Portez des lunettes de protection lorsque vous travaillez au-dessus de votre tête pour protéger vos yeux.

Ouvrez tous les verrous de porte de garage existants **pour éviter d'endommager votre porte.**

Afin d'éviter de sérieux dommages corporels par suite d'enchevêtrements, *ôtez toutes les cordes reliées à la porte de garage avant d'installer l'ouvre-garage.*

L'installation de ce système doit être en conformité avec la NF P 25-362 (voir page 8)

Il est recommandé d'installer l'ouvre-garage à plus de 2,1m au-dessus du sol, si l'espace le permet.

POSITIONNEMENT DE L'EQUERRE MURALE 9

L'équerre murale doit être fixé solidement à une structure de soutien du garage. Renforcez le plafond ou le mur à l'aide d'une planche de 40mm si nécessaire. Dans le cas contraire vous risquez un mauvais fonctionnement du système de détection d'obstacle.

Vous pouvez fixer l'équerre murale soit au mur **(1)** ou au plafond **(3)**. Suivez les indications qui correspondent le mieux à votre cas particulier.

Lorsque la porte de garage est fermée, faites une marque pour indiquer son centre vertical **(2)**. Prolongez la ligne jusqu'au mur situé au-dessus de la porte.

Ouvrez la porte jusqu'à son point le plus haut. Tirez un trait horizontal perpendiculaire sur le mur à 75mm au-dessus du point le plus haut pour laisser de l'espace de dégagement à l'extrémité supérieure de la porte.

SIMINOR

INSTALLATION DE L'EQUERRE MURALE 10

A. Montage sur le mur: Centrez le support **(2)** sur la ligne repère verticale **(1)**. Le bord inférieur du support doit se trouver sur la ligne horizontale **(6)** (flèche pointée vers le plafond).

Marquez l'une des séries de trous du support **(4 ou 5)**. ***N'utilisez pas les trous destinés au montage sur le plafond.*** Percer des trous de positionnement de 4,5mm et fixer la console à l'aide de vis à bois **(3)**.

B. Montage sur le plafond: Prolongez la ligne de repère verticale **(1)** jusqu'au plafond. Centrez le support **(2)** sur la marque verticale à un maximum de 150mm à partir du mur. Assurez-vous que la flèche pointe bien vers le mur.

Marquez uniquement les trous destinés au montage sur le plafond **(4)**. Percer des trous de positionnement de 4,5mm et fixer la console à l'aide de vis à bois **(3)**. Pour montage dans un plafond en béton (utiliser les chevilles pour béton fournis **(7)**.

FIXATION DU RAIL A L'EQUERRE MURALE 11

Placez l'opérateur sur le sol du garage, en dessous de l'equerre murale. Utilisez l'emballage pour protéger le couvercle.

N.B.: Pour permettre au rail de dégager les ressorts d'une porte articulée, il peut être nécessaire de soulever l'opérateur sur un support temporaire.

L'opérateur doit être soit fixé à un support, soit être maintenu fermement en place par une autre personne.

Soulevez le rail jusqu'à ce que les supports de rail et les équerres murales se rejoignent. Reliez-les avec la clavette **(1)**. Insérez la bague de blocage **(2)** pour fixer solidement.

POSITIONNEMENT DE L'OUVRE-PORTE 12

N.B.: Une planche de 25 mm d'épaisseur **(1)** peut s'avérer utile pour établir la distance idéale entre la porte et le rail (à moins que la hauteur soit insuffisante).

Posez l'opérateur sur le haut d'un escabeau. Ouvrez la porte de garage. Placez une planche de 25mm d'épaisseur **(1)** à plat sur la partie supérieure de la porte, près de la ligne de repère du centre, tel qu'indiqué. Posez le rail sur la planche.

Si la porte, une fois levée, vient heurter le chariot, tirer sur le bras de relâche du chariot pour déconnecter les sections intérieures-extérieures. Le chariot doit rester déconnecté jusqu'à ce que le bras de porte soit complètement connecté au chariot.

FIXATION DE L'OUVRE-PORTE 13

L'opérateur doit être fixé solidement à une structure du garage. Fixez les pattes de fixation vers l'avant de l'opérateur comme illustré (1).

Trois installations sont illustrées. La votre peut être différente. Les pattes de fixation **(2)** doivent être installées en angle **(Figure A)** pour fournir un soutien rigide. Sur des plafonds finis **(Figure B)**, installez un support de métal résistant (non fourni) **(5)** sur la structure avant de monter l'opérateur. Pour montage dans un plafond en béton (**Figure C**), utiliser les chevilles pour béton fournies **(6)**.

De **chaque** côté de l'opérateur, mesurez la distance de l'opérateur jusqu'a la structure (ou plafond).

Coupez les deux morceaux des pattes de fixation à la longueur requise. Aplatissez une extrémité de chaque pattes et tordez- la ou recourbez-la, afin qu'elle s'ajuste aux angles de fixation. **Ne les tordez pas au niveau des trous du support.** Percez des trous de guidage d'environ 4,5mm dans le structure (ou plafond). Fixer les extrémités aplaties des consoles aux supports à l'aide de vis à bois **(3)**.

Soulevez l'opérateur et fixez-le aux pattes de fixation à l'aide des vis, des rondelles et des écrous **(4)**. **Assurez-vous que le rail est centré par-dessus la porte. ôtez la planche de 25mm.** Faites fonctionner la porte manuellement. Si la porte bute contre le rail, surélevez l'équerre murale.

FIXATION DE LA CORDE ET DE LA POIGNEE DE DEBRAYAGE MANUEL 14

Faites passer une extrémité de la corde **(1)** à travers le trou situé en haut de la poignée rouge, de sorte que le mot "**NOTICE**" se lise juste sur le dessus, tel qu'indiqué **(3)**. Fixez solidement avec un noeud **(2)**. Le noeud doit se trouver au moins à 25mm de l'extrémité de la corde pour ne pas glisser.

Faites passer l'autre extrémité de la corde à travers le trou du bras de dégagement du chariot extérieur **(4)**. Ajustez la longueur de la corde de sorte que la poignée se trouve à 1,8m au-dessus du sol. Fixez solidement avec un noeud.

N.B.: Si vous devez couper la corde, faites fondre l'extrémité à l'aide d'une allumette ou d'un briquet pour éviter qu'elle ne s'effrange.

BRANCHEMENT ELECTRIQUE

POUR EVITER DES DIFFICULTES D'INSTALLATION, NE FAITES PAS FONCTIONNER L'OUVRE-GARAGE AVANT D'AVOIR LU LES INSTRUCTIONS.

Connectez l'opérateur à une alimentation correctement branchée à la terre (et selon les normes locales).

Branchez l'opérateur uniquement à une prise contrôlée par un disjoncteur.

POSE DU BOUTON-POUSSOIR LUMINEUX DE COMMANDE 15

Placez les boutons-poussoirs là où la porte de garage est visible, à l'écart de la porte et des ferrures de montage de la porte, et hors de portée des enfants.

L'utilisation erronée de l'ouvre-garage peut mettre la porte de garage en mouvement et ainsi causer des blessures graves. Ne laissez pas les enfants actionner le bouton lumineux de commande ni l'émetteur de la télécommande.

Posez l'étiquette de mise en garde sur le mur à proximité du bouton lumineux de commande comme rappel d'une utilisation sûre.

Il y a deux bornes à vis **(1)** à l'arrière du bouton **(2)** lumineux de commande. Enlevez environ 6 mm d'isolation du fil de sonnerie **(4)**. Séparez les fils suffisamment pour raccorder le fil blanc/rouge à la vis de borne 1 et le fil blanc à la vis de borne 2.

Fixez le bouton lumineux de commande à un mur intérieur de garage à l'aide des vis à tôle **(3)** fournies. Percez des trous de 4 mm et utilisez des chevilles **(6)** si la pose se fait dans un mur sec. Un endroit commode est à côté de la porte de service et **hors de portée des enfants.**

Faites monter le fil le long du mur et acheminez-le à travers le plafond jusqu'à l'opérateur. Utilisez des agrafes **(5)** isolées pour fixer le fil. Les bornes du récepteur **(7)** sont situées sur le panneau arrière de l'opérateur. Connectez le fil aux bornes ainsi: le fil rouge et blanc à la borne 1 et le blanc à la borne 2.

FONCTIONNEMENT DU BOUTON-POUSSOIR LUMINEUX

Appuyez sur le bouton pour ouvrir ou fermer la porte. Appuyez à nouveau pour inverser le mouvement de la porte durant la fermeture ou pour arrêter la porte durant l'ouverture.

INSTALLATION DE L'ECLAIRAGE ET DE SON CACHE 16

Vissez une ampoule de 40 Watts maximum **(1)** dans la douille, tel qu'indiqué. L'ampoule s'allume et reste éclairée pendant 4-1/2 minutes quand le courant est branché. Elle s'éteint au bout de 4-1/2 minutes.

Utilisez des ampoules *anti-choc.*

Exercez une légère pression sur les cotés du cache **(2)** et glissez les languettes **(3)** dans les rainures **(4)** situées sur le panneau du bout. Faites le processus inverse pour ôter le cache.

SIMINOR

CONNECT DOOR ARM TO TROLLEY [18]

Sectional Door Installation: Note door arm configuration in Figure B.
One-Piece Door Installation: Procedure (Figure A).

Connect straight door arm **(1)** and curved door arm sections **(2)** to obtain the longest possible length with hardware **(3, 4 & 5)**. With door closed, connect straight door arm section to door bracket with a clevis pin **(6)**. Secure with a ring fastener **(7)**.

Before connecting door arm to trolley, adjust travel limits. Limit adjustment screws are located on side panel.

Open Door Adjustment: Decrease up limit. Turn **up** limit adjustment screw counterclockwise 5-1/2 turns.

Press door control button. Trolley will travel to full open position **(8)**.

Manually raise door to open position (parallel to floor) and lift door arm **(9)** to trolley. The arm should touch trolley just in back of door arm connector hole **(10)** as shown in **solid line** drawing. Increase **up** limit if necessary. One full turn equals 5cm of door travel.

Closed Door Adjustment: Decrease down limit. Turn **down** limit adjustment screw clockwise 5 complete turns.

Press door control button. Trolley will travel to full closed position **(11)**.

Manually close door and lift door arm **(12)** to trolley. The arm should touch trolley just ahead of door arm connector hole **(13)** as shown in **dotted line** drawing. Decrease **down** limit if necessary. One full turn equals 5cm of door travel.

Connect Door Arm to Trolley: With door closed, connect curved arm to trolley with remaining clevis pin. Secure with ring fastener. **Note: Lift door slightly to make connection if necessary.**

Run opener through a complete travel cycle. If door has a slight "backward" slant in full open position, decrease **up** limits until door is parallel to floor.

PROGRAM YOUR OPENER & REMOTE [19]

Activate the opener only when door is in full view, free of obstruction and properly adjusted. No one should enter or leave garage while door is in motion. Do not allow children to operate push button(s) or remote(s). Do not allow children to play near the door.

Your garage door opener receiver and remote control transmitter are set to a matching code. If you purchase additional remote controls, the garage door opener must be programmed to accept the new remote code.

Program the Receiver to Match Additional Remote Control Codes

1. Press and **hold** the remote control push button **(1)**.
2. Press and release the "Smart" button **(2)** on the back panel of the opener. The opener light will *flash* once.
3. Release the remote push button.

Now the opener will operate when the remote control push button is pressed.

If you release the remote control push button before the opener lights flash, the opener will not accept the code.

To Erase all Remote Control Codes

- Press and hold the "Smart" button on the opener panel until the indicator light turns off (about 6 seconds). ***All* the codes the opener has learned will be erased.**
- To reprogram, repeat Steps 1 – 3 for each remote control in use.

ADJUSTMENT SECTION [20]-[22]

LIMIT ADJUSTMENT [20]

Run the opener through a **complete travel cycle.** Limit adjustments are not necessary when the door opens and closes completely and doesn't reverse unintentionally in the fully closed position.

Situations requiring limit adjustment are listed below. Run the opener through a **complete travel cycle after each adjustment.**

Note: Repeated operation of the opener during adjustment procedures may cause motor to overheat and shut off. Allow a 15 minute cooling period after 5 continuous operations of the opener.

Read the following carefully before proceeding to Force Adjustment. Use a screwdriver to make limit adjustments.

If Door Doesn't Open Completely but Opens at Least 1,5m: Increase **up** travel. Turn the **up limit** adjustment screw **(1)** clockwise. One turn equals 5cm of travel.

If door does not open at least 1,5m: Adjust **up (open) force.** See Force Adjustment.

If Door Doesn't Close Completely: Increase **down** travel. Turn **down limit** adjustment screw **(2)** counterclockwise. One turn equals 5cm of travel. If the door still will not close completely, lengthen the door arm. If it still will not close completely, lower the header bracket.

If Opener Reverses in Fully Closed Position: Decrease **down** travel. Turn **down limit** adjustment screw **(2)** clockwise. One turn equals 5cm of travel.

If Door Reverses when Closing and there is no Interference to Travel Cycle: Test door for binding. Pull manual release handle. Manually open and close door. If door is binding, call a door serviceman. If door is not binding or unbalanced, adjust **down (close) force.**

FORCE ADJUSTMENT [21]

Do not use force adjustments to compensate for a binding or sticking garage door. Excessive force will interfere with proper operation of safety reverse system or damage garage door.

Force Adjustment Controls **(1 & 2)** are located on the back panel of the opener.

If the force adjustments are set too light, door travel may be interrupted by nuisance reversals in **down** direction and stops in **up** direction. Weather conditions can affect the door movement, occasional adjustment may be needed.

Maximum force adjustment range is 260 degrees, about 3/4 of a complete turn. Do not force controls beyond that point. Turn force adjustment controls with a screwdriver.

Test Down (Close) Force: Grasp the door handle or door bottom when door is about halfway through **down (close) travel.** Door should reverse. **Reversal halfway through down travel does not guarantee reversal on a 25mm obstruction.** If the door is hard to hold or doesn't reverse, decrease **down (close) force** by turning the control **(2)** in a counterclockwise direction. Make small adjustments until door reverses normally. After each adjustment, run opener through a complete cycle.

If Door Doesn't Open at Least 1,5m: Increase **up (open) force** by turning the control **(1)** in a clockwise direction. Make small adjustments until door opens completely. Re-adjust **up limit** if necessary. After each adjustment, run opener through a complete travel cycle.

If Door Reverses During Down (Close) Cycle: Increase **down (close) force** by turning the control **(2)** in a clockwise direction. Make small adjustments until door completes close cycle. After each adjustment, run the opener through a complete travel cycle.

Do not increase the force beyond the minimum amount required to close the door.

SIMINOR

ATTACH RAIL TO HEADER BRACKET [11]

Position opener on garage floor below the header bracket. Use packing material to protect the cover.

Note: To enable the rail to clear sectional door springs, it may be necessary to lift opener onto a temporary support.

The opener must either be secured to a support or held firmly in place by another person.

Raise rail until rail brackets and header bracket come together. Join with clevis pin **(1)**. Insert ring fastener **(2)** to secure.

POSITION THE OPENER [12]

Note: A 25mm board **(1)** is convenient for setting an ideal door-to-rail distance (unless headroom is not sufficient).

Raise the opener onto a stepladder. Open garage door. Place a 25mm board **(1)** laid flat on the top section of door near the centerline as shown. Rest the rail on the board.

If the raised door hits the trolley, pull down on the trolley release arm to disconnect the inner and outer trolley sections. The trolley can remain disconnected until connecting door arm to trolley is completed.

HANG THE OPENER [13]

The opener must be securely fastened to a structural support of the garage. Attach the hanging brackets toward the front of the opener as shown (1).

Three representative installations are shown. Yours may be different. Hanging brackets **(2)** should be angled **(Figure A)** to provide rigid support. On finished ceilings, **(Figure B)** attach a sturdy metal bracket (not supplied) **(5)** to a structural support before installing the opener. For concrete ceiling mount, **(Figure C)**, use concrete anchors **(6)** provided.

On **each** side of opener measure the distance from the opener to the structural support (or ceiling).

Cut both pieces of the hanging bracket to required lengths. Flatten one end of each bracket and bend or twist to fit the fastening angles. **Do not bend at the bracket holes.** Drill 4,5mm pilot holes in the structural supports (or ceiling). Attach flattened ends of brackets to supports with wood screws **(3)**.

Lift opener and fasten to hanging brackets with screw, lock washer and nut **(4)**. **Check to make sure rail is centered over the door. REMOVE 25mm (board.** Operate door manually. If door hits the rail, raise header bracket.

ATTACH MANUAL RELEASE ROPE & HANDLE [14]

Thread one end of rope **(1)** through hole in top of red handle so "NOTICE" reads right side up as shown **(3)**. Secure with an overhand knot **(2)**. Knot should be at least 25mm from end of the rope to prevent slipping.

Thread other end of rope through hole in release arm of the outer trolley **(4)**. Adjust rope length so that handle is 1,8m above the floor. Secure with an overhand knot.

Note: If it is necessary to cut rope, heat seal cut end with a match or lighter to prevent fraying.

CONNECT ELECTRIC POWER

To avoid installation difficulties, do not run the garage door opener until instructed to do so.

Connect the opener to a mains which is properly EARTHED (and as specified by local code).

Connect the door opener only to an outlet controlled by a double pole switch.

INSTALL THE LIGHTED DOOR CONTROL BUTTON [15]

Locate push buttons where the garage door is visible, away from door and door hardware and out of the reach of children.

Serious personal injury from a moving garage door may result from misuse of opener. Do not allow children to operate the lighted door control button or remote control transmitter.

Fasten the caution label on the wall near the lighted door control button as a reminder of safe operating procedures.

There are 2 screw terminals **(1)** on the back of the lighted door control button **(2)**. Strip about 6mm of insulation from bell wire **(4)**. Separate wires enough to connect the white/red wire to terminal screw 1 and the white wire to terminal screw 2.

Fasten the lighted door control button to an inside garage wall with sheet metal screws **(3)** provided. Drill 4mm holes and use anchors **(6)** if installing into drywall or concrete. A convenient place is beside the service door and **out of reach of children.**

Run the bell wire up the wall and across the ceiling to the garage door opener. Use insulated staples **(5)** to secure wire. The receiver terminal screws **(7)** are located on the back panel of the opener. Connect the bell wire to the terminal screws as follows: white/red to 1 and white to 2.

OPERATION OF THE LIGHTED DOOR CONTROL BUTTON

Press to open or close the door. Press again to reverse the door during the closing cycle or to stop the door during opening cycle.

INSTALL THE LIGHTS AND LENS [16]

Install a 40 watt maximum light bulb **(1)** in the socket as shown. The light will turn on and remain lit for 4-1/2 minutes when power is connected. After 4-1/2 minutes it will turn off.

Replace burned out bulbs with *rough service* light bulbs.

Apply slight pressure on sides of the lens **(2)** and slide tabs **(3)** into slots **(4)** in the end panel. Reverse the procedure to remove the lens.

FASTEN DOOR BRACKET [17]

If yours is a canopy style garage door, a special door arm conversion kit is required. Follow the installation instructions included with the replacement door arm.

Exercise care in removing and assembling arm conversion kit. Keep fingers away from the sliding parts.

Sectional and One-Piece Door Installation Procedure:

1. Center bracket **(1)** at the top of inside face of door as shown. Mark holes.
2. **A. Wooden doors**
   Drill 8mm holes and fasten the door bracket with nut, lock washer, and carriage bolt **(2)**.

   B. Sheet metal doors
   Fasten with sheet metal screws **(3)**.

SIMINOR

FIXATION DU SUPPORT DE PORTE 17

Si votre porte est de type semi-débordante, une adaptation pour porte semi-débordante vous est nécessaire. Suivez la notice d'installation incluse avec l'adaptation.

Prenez le plus grand soin en sortant et en assemblant les pièces du bras. Ne posez pas les doigts sur les parties coulissantes.

Mode d'installation de portes en sections et en une pièce:

1. Centrez le support **(1)** au sommet de la face intérieure de la porte, comme illustré.
2. **A. Portes en bois**

   Percez des trous de 8mm et fixez le support de porte avec des écrous, une rondelle de serrage, et un boulon **(2)**.

   B. Portes en tôle

   Fixer à l'aide de vis à tôle **(3)**.

CONNEXION DU BRAS DE LA PORTE AU CHARIOT 18

Installation de portes en sections: Prendre note de la configuration du bras de porte dans la Figure B.
Installation de portes en une pièce: Mode Figure A

Connectez les parties droite **(1)** et courbe du bras de la porte de façon **(2)** à obtenir la plus grande longueur avec visserie **(3, 4 et 5)**. La porte fermée, connectez la partie droite du bras de la porte au support de porte à l'aide d'une clavette **(6)**. Bloquez-le avec une bague de blocage **(7)**.

Avant de relier le bras de la porte au chariot, réglez les fins de course. Les vis de réglage des fins de course sont situées sur le panneau latéral.

Réglage porte ouverte: Diminuez la course en ouverture. Faites tourner de 5-1/2 tours la vis de réglage du fin de course **d'ouverture,** dans le sens contraire aux aiguilles d'une montre.

Appuyez sur le bouton lumineux. Le chariot se déplacera jusqu'à la position totalement ouverte **(8)**.

Soulevez la porte manuellement en position ouverte, (parallèle au sol) et soulevez le bras de la porte **(9)** jusqu'au chariot. Le bras devrait toucher le chariot juste à l'arrière du trou de connexion du bras de la porte **(10)** tel qu'indiqué en **trait plein** sur le dessin. Augmentez **la course en ouverture** si nécessaire. Un tour complet équivaut à 5cm de déplacement de la porte.

Réglage porte fermée: Diminuez la course en fermeture. Faites tourner de 5 tours la vis de réglage du fin de course **fermeture,** dans le sens des aiguilles d'une montre.

Appuyez sur le bouton lumineux. Le chariot se déplacera jusqu'à la position totalement fermée **(11)**.

Fermez la porte manuellement et soulevez le bras de la porte **(12)** jusqu'au chariot. Le bras devrait toucher le chariot juste à l'avant du trou de connexion du bras de la porte **(13)** tel qu'indiqué en **trait pointillé** sur le dessin. Diminuez **la course en fermeture** si nécessaire. Un tour complet équivaut à 5cm de déplacement de la porte.

Connectez le bras de la porte au chariot: La porte étant fermée, connectez le bras courbe de la porte au chariot avec la clavette restante. Fixez avec une bague de blocage. **N.B.: Soulevez légèrement la porte pour faire la connexion, si nécessaire.**

Faire fonctionner l'ouvre-garage pendant un cycle complet. Si la porte présente une légère inclinaison vers l'arrière en position ouverte totale, diminuez **la course en ouverture** jusqu'à ce que la porte soit parallèle au sol.

PROGRAMMATION DE L'OPERATEUR 19 ET DE LA TELECOMMANDE

Faites fonctionner l'ouvre-garage uniquement lorsque vous voyez la porte entièrement, sans obstacles et réglée correctement. Personne ne doit entrer ni sortir du garage lorsque la porte est en mouvement. Ne laissez pas les enfants manipuler le(s) bouton(s)-poussoir ni la/les télécommandes(s). Ne laissez pas les enfants jouer à proximité.

PROGRAMMATION DE L'OUVRE-PORTE ET DE LA TELECOMMANDE 19 (SUITE)

Votre récepteur d'ouvre-garage et l'émetteur à distance (télécommande) sont programmés sur le même code. Si vous achetez des télécommandes supplémentaires, l'ouvre-porte de garage doit être programmé pour accepter les nouveaux codes des télécommandes.

Programmez le récepteur selon le même code que la télécommande

1. Appuyez sur le bouton de télécommande et maintenez le bouton pressé **(1)**.
2. Pressez et relâchez le bouton "Smart" **(2)** situé sur le panneau arrière de l'opérateur. L'éclairage de l'opérateur *s'allume* et s'éteint aussitôt.
3. relâchez le bouton de la télécommande.

Á présent, l'opérateur fonctionnera chaque fois que vous appuierez sur le bouton de contrôle.

Si vous relâchez le bouton-poussoir de la télécommande avant que les lumières de l'opérateur ne clignotent, l'opérateur n'enregistrera pas le code.

Pour effacer tous les codes de télécommande

- Enfoncez et maintenez le bouton "Smart" sur le panneau de contrôle de l'opérateur jusqu'à ce que le voyant indicateur s'éteigne (environ 6 secondes). ***Tous* les codes mémorisés par l'opérateur seront effacés.**
- Pour reprogrammer, répétez les étapes 1 – 3 pour chacune des télécommandes en service.

PROCESSUS DE REGLAGE 20-22

REGLAGE DES FINS DE COURSE 20

Faites fonctionner l'ouvre-garage pendant un **cycle complet.** Le réglage des fins de course n'est pas nécessaire quand la porte s'ouvre et se ferme complètement et n'inverse pas sans raison son mouvement une fois fermée complètement.

Vous trouverez ci-dessous la liste des cas dans lesquels un réglage des fins de course est nécessaire. Faites fonctionner l'ouvre-porte pendant un **cycle complet après chaque réglage**.

N.B.: Des mises en route répétées de l'ouvre-garage durant une phase de réglage peuvent provoquer une surchauffe et un arrêt du moteur. Laissez le moteur refroidir pendant 15 minutes après l'avoir fait fonctionner cinq fois de suite.

Lisez soigneusement ce qui suit avant de procéder à un réglage de la force. Utilisez un tournevis pour faire les réglages des fins de course.

Si la porte ne s'ouvre pas complètement mais s'ouvre au moins de 1,5m: Augmentez la course en ouverture. Tournez la vis de réglage du fin de course **d'ouverture (1)** dans le sens des aiguilles d'une montre. Un tour équivaut à 5cm de déplacement.

Si la porte ne s'ouvre pas d'au moins 1,5m: Réglez la **force d'ouverture.** Voir Réglage de la force.

Si la porte ne ferme pas complètement: Accroître la course **vers le bas.** Tourner la vis de réglage du fin de course **de fermeture (2)** dans le sens contraire des aiguilles d'une montre. Un tour équivaut à 5cm de déplacement. Si la porte ne ferme toujours pas complètement, rallonger le bras de la porte. Si ceci ne suffit pas à obtenir une fermeture complète, abaisser le support de linteau.

Si la porte remonte alors qu'elle est complètement fermée: Réduisez la course en fermeture. Tournez la vis de réglage du fin de course **de fermeture (2)** dans le sens des aiguilles d'une montre.
Un tour de vis correspond à 5cm de déplacement.

Si la porte inverse son mouvement lors de la fermeture et qu'il n'y a aucun obstacle au déplacement: Vérifiez que la porte n'est pas tordue. Tirez la poignée de débrayage manuel. Ouvrez et fermez la porte manuellement. Si la porte se tord, faites venir un réparateur. Si la porte n'est ni tordue ni déséquilibrée, réglez la **force de fermeture.**

SIMINOR

REGLAGE DE LA FORCE [21]

N'utilisez pas les réglages de la force pour compenser la torsion d'une porte de garage ou le fait qu'elle colle. Une force excessive nuirait au bon fonctionnement du système de détection d'obstacle ou endommagerait la porte de garage.

Les commandes (1 et 2) de réglage de la force sont situées sur le panneau de contrôle arrière de l'opérateur.

Si les réglages de la force sont trop serrés, le déplacement de la porte peut être interrompu par des inversements parasites lors de la **fermeture** et des arrêts lors de **l'ouverture**. Les conditions météorologiques peuvent affecter le mouvement de la porte, des réglages occasionnels peuvent être requis.

La portée maximale de réglage de la force est de 260 degrés, environ 3/4 d'un tour complet. Ne forcez pas les potentiomètres de contrôle au-delà de cette limite. Faites tournez les potentiomètres de contrôle de force à l'aide d'un tournevis.

Pour contrôler la force de fermeture: Prenez en main la poignée ou le bas de la porte quand la porte est environ à mi-chemin de son déplacement **vers le bas**. Elle devrait inverser son mouvement. **(L'inversion de mouvement à mi-chemin du déplacement vers le bas ne garantit pas l'inversion de mouvement sur un obstacle de 25mm.)** Si la porte est difficile à tenir ou n'inverse pas son mouvement, diminuez la **force de fermeture** en tournant le potentiomètre de contrôle **(2)** dans le sens contraire des aiguilles d'une montre. Effectuer de petits réglages jusqu'à ce que la porte fasse marche arrière normalement. Après chaque réglage, faites fonctionner l'ouvre-garage pendant un cycle complet.

Si la porte ne s'ouvre pas d'au moins 1,5m: Augmentez la **force d'ouverture** en faisant tourner le potentiomètre de contrôle **(1)** dans le sens des aiguilles d'une montre. Effectuer de petits réglages jusqu'à ce que la porte s'ouvre complètement. Reréglez la **course en ouverture** si nécessaire. Après chaque réglage, faites fonctionner l'ouvre-garage pendant un cycle complet.

Si la porte inverse son mouvement durant la fermeture: Augmentez la **force de fermeture** en faisant tourner le potentiomètre de contrôle **(2)** dans le sens des aiguilles d'une montre. Effectuer de petits réglages jusqu'à ce que la porte termine le cycle de fermeture. Après chaque réglage, faites fonctionner l'ouvre-garage pendant un cycle complet.

N'augmentez pas la force au-delà de la force minimum requise pour fermer la porte.

VERIFICATION DU SYSTEME DE DETECTION D'OBSTACLE [22]

Le système de détection d'obstacle est important. La porte de garage doit inverser son mouvement lorsqu'elle entre en contact avec un obstacle de 25mm d'épaisseur posé à plat sur le sol. En cas de réglage défectueux de l'ouvre-garage, de graves blessures corporelles peuvent être causées lors de la fermeture de la porte de garage. Refaites cette vérification une fois par mois et effectuez les réglages nécessaires.

Processus: Placez un obstacle de 25mm **(1)** d'épaisseur à plat sur le sol, sous la porte de garage. Faire **descendre** la porte. Elle **doit** inverser son mouvement en rencontrant l'obstacle. Si elle s'arrête sur l'obstacle, elle ne se déplace pas suffisamment **vers le bas**. Augmentez la course en **fermeture** en faisant tourner la vis de réglage du fin de course de fermeture dans le sens contraire des aiguilles d'une montre d'un quart de tour. **Refaites une vérification.**

Lorsque la porte inverse son mouvement sur l'obstacle de 25mm, retirez-le et faites fonctionner l'ouvre-garage pendant un cycle complet. La porte **ne doit** pas inverser son mouvement lorsqu'elle est fermée. Dans le cas contraire, réglez les fins de course et la force et refaites la vérification de détection d'obstacle.

INSTALLATION DES CELLULES (OPTION) [23] (VOIR LES ACCESSOIRES)

Une fois l'ouvre-garage installé et réglé, **les cellules** peuvent être installées. Les instructions sont fournies avec cette option.

Les cellules fournissent une sécurité supplémentaire pour éviter qu'un enfant en bas âge ne se trouve coincé sous une porte de garage.

Elles utilisent un rayon lumineux infrarouge qui, lorsqu'il est interrompu par un obstacle, inverse le mouvement d'une porte qui se ferme et empêchent une porte ouverte de se fermer. **elles sont recommandées aux usagers ayant des enfants en bas âge.**

FONCTIONNEMENT DE VOTRE OUVRE-GARAGE

Votre ouvre-garage peut-être mis en route par l'un des mécanismes suivants:

- **Le bouton-poussoir lumineux.** Pressez-le jusqu'à ce que la porte commence à se mouvoir.
- **Le Système de débrayage extérieur.** (si vous avez installé l'un de ces accessoires).
- **La télécommande.** Appuyez sur le bouton jusqu'à ce que la porte commence à se mouvoir.

Ouverture manuelle de la porte:

La porte doit être fermée complètement si possible. Des ressorts distendus ou cassés peuvent provoquer la fermeture brutale d'une porte ouverte.

La porte peut être ouverte manuellement en tirant la poignée de débrayage manuel vers le bas (de manière à ce que le levier de libération du chariot s'enclenche en position verticale). Pour reconnecter la porte, tirez la poignée de débrayage vers l'opérateur à un angle de 45° de manière à ce que le levier de libération du chariot soit horizontal. Voir illustration 14.

N'utilisez pas la poignée de débrayage manuel pour ouvrir ou fermer la porte.

Quand l'ouvre-garage est mis en route à l'aide de la télécommande ou du bouton-poussoir principal:

1. Si elle est ouverte, la porte se fermera. Si elle est fermée, elle s'ouvrira.
2. Si elle est en train de se fermer, elle se rouvrira.
3. Si elle est en train de s'ouvrir, elle s'arrêtera (en laissant un espace suffisant pour permettre aux animaux domestiques d'entrer ou de sortir et à l'air de circuler).
4. Si la porte a été arrêtée dans une position partiellement ouverte, elle se fermera.
5. Si elle rencontre un obstacle en se fermant, elle se réouvrira.
6. Si elle rencontre un obstacle en s'ouvrant, elle s'arrêtera.
7. Les cellules en option utilisent un rayon infrarouge qui, lorsqu'il est interrompu par un obstacle, fait ouvrir une porte qui se ferme et empêche une porte ouverte de se fermer. Elle sont **recommandées** aux usagers ayant des enfants en bas âge.

Laissez le moteur de l'ouvre-garage refroidir pendant 15 minutes après l'avoir fait fonctionner cinq fois de suite.

La lumière de l'opérateur s'allumera: 1. lorsqu'on branche l'ouvre-garage pour la première fois;. 2. lorsqu'il y a une coupure de courant;. 3. quand l'ouvre-garage est débranché.

La lumière s'éteint automatiquement au bout de 4 minutes et demi. L'ampoule doit être de 40 Watts maximum.

SIMINOR

BEFORE YOU BEGIN:

1. Look at the wall or ceiling above the garage door. The door/header bracket ***must*** be securely fastened to structural supports.
2. Do you have a finished ceiling in your garage? If so, a support bracket and additional fastening hardware (not supplied) may be required.
3. Depending on your door's construction, you might need a special door arm. See your dealer.
4. Do you have an access door in addition to the garage door? If not, Model DHU G1702 Outside Quick Release Accessory is required.

COMPLETED INSTALLATION [4]

As you proceed with the assembly, installation and adjustment proceedures in this manual, you may find it helpful to refer back to this illustration of a completed installation.

(1)	Rail Brackets	**(7)**	Light Lens
(2)	Trolley	**(8)**	Manual Release Rope & Handle
(3)	Rail	**(9)**	Curved Door Arm
(4)	Hanging Bracket	**(10)**	Straight Door Arm
(5)	Power Cord	**(11)**	Door/Header Brackets
(6)	Opener	**(12)**	Trolley Release Arm

ASSEMBLY SECTION [5]-[8]

ASSEMBLE THE RAIL [5]

1. **(Illustration 5A)** Turn the opened rail carton upside down, emptying its contents onto a level work surface.
2. Unfold the rails, taking care to avoid kinking the screw rod joints.
3. **(Illustration 5B)** Rotate the rail sections so that the flat side is down and the screw side is up for all three lengths. Keep it clean and free of debris while you are working.

CAUTION: *During assembly, avoid pulling the rail section housing the trolley rack* ***(1)*** *away from the screw rod. The rack is factory set about 230mm from the end of the screw rod to the center of the rack.*

If the plastic liner slides part way out during assembly, simply push it back in.

4. **(Illustration 5C)** Beginning with the sprocket end **(2)**, straighten the two rail sections so that the screw rod is in a straight line at the joint. (Avoid handling the joints, which may have sharp edges.)
5. Carefully slide the pins **(3)** at the top edge of the rail into the openings **(4)** on the adjacent rail. ***It is essential that the rail assembly be on a level surface to achieve proper alignment and to avoid damage to the pins.***
6. Insert two bolts **(5)** through the *center* holes of a brace **(6)**, and place its *open* length against the rail at this joint, aligning the holes as shown. Position another brace on the opposite side of the rail over the bolts, add lock nuts **(7)**, and hand tighten. Insert two additional bolts and hand tighten.
7. Keeping the rail straight and on a level surface, grasp the screw rods on each side of the remaining joint and pivot into a straight line. Repeat steps 5 and 6.
8. With an 11mm wrench, tighten bolts til snug. Work from the center holes to those further from the joints. Do not overtighten.

FASTEN THE RAIL TO THE OPENER [6]

Align the rail assembly **(1)** with the opener **(2)**. Slip the coupling **(3)** over the rail sprocket **(4)**. Slide the rail through the opener bracket **(5)** until the coupling fits securely over the opener sprocket **(6)**. Align the two screw holes in the rail with those in the opener bracket. Insert two hex screws **(7)** and lock nuts **(8)**. Tighten securely.

INSTALL THE TROLLEY [7]

Slide the trolley **(1)** onto and along the bottom of the rail until it snaps firmly in place. ***Be certain to install it facing correctly: the trolley release arm must be horizontal (lock position), with its arrow pointed away from the opener.***

ATTACH THE RAIL BRACKETS [8]

Align rail brackets **(1)** with end of rail assembly. Insert two hex screws **(2)** and lock nuts **(3)**. Tighten securely.

ASSEMBLY OF YOUR OPENER IS NOW COMPLETE.

INSTALLATION SECTION [9]-[18]

Wear protective goggles when working overhead to protect your eyes from injury.

Disengage all existing garage door locks **to avoid damage to the garage door.**

To avoid serious personal injury from entanglement, remove all ropes connected to the garage door before installing the opener.

Installation of this product shall comply with NF P 25-362.

It is recommended that the opener be installed 2,1m or more above the floor where space permits.

POSITION THE HEADER BRACKET [9]

The header bracket must be rigidly fastened to a structural support of the garage. Reinforce the wall or ceiling with a 40mm board if necessary. Failure to comply may result in improper operation of safety reverse system.

You can attach the header bracket either to the header wall **(1)** or to the ceiling **(3)**. Follow the instructions which will work best for your particular requirements.

With the door closed, mark the vertical centerline **(2)** of the garage door. Extend line onto header wall above the door.

Open door to highest point of travel. Draw an intersecting horizontal line on header wall 75mm above high point to provide travel clearance for top edge of door.

INSTALL THE HEADER BRACKET [10]

A. Wall Mount: Center the bracket **(2)** on the vertical guideline **(1)** with the bottom edge of the bracket on the horizontal line **(6)** (with the arrow pointing toward the ceiling).

Mark either set of bracket holes **(4 or 5)**. ***Do not use the holes designated for ceiling mount.*** Drill 4,5mm pilot holes and fasten the bracket with wood screws **(3)**.

B. Ceiling Mount: Extend vertical guideline **(1)** onto the ceiling. Center the bracket **(2)** on the vertical mark no more than 150mm from the wall. Make sure the arrow is pointing toward the wall.

Mark holes designated for ceiling mount only **(4)**. Drill 4,5mm pilot holes and fasten the bracket with wood screws **(3)**. For concrete ceiling mount, use concrete anchors **(7)** provided.

2-GB

SIMINOR

START BY READING THESE IMPORTANT SAFETY RULES

These safety alert symbols mean Caution – a personal safety or property damage instruction. Read these instructions carefully.

This garage door opener is designed and tested to offer reasonable safe service provided it is installed and operated in strict accordance with the following safety rules.

Failure to comply with the following instructions may result in serious personal injury or property damage.

Caution: If your garage has no service entrance door, Model DHU G1702 Outside Quick Release must be installed. This accessory allows manual operation of the garage door from outside in case of power failure.

Keep garage door balanced. Sticking or binding doors must be repaired. Garage doors, door springs, cables, pulleys, brackets and their hardware are under extreme tension and can cause serious personal injury. ***Do not attempt to loosen, move or adjust them.*** Call for garage door service.

Do not wear rings, watches or loose clothing while installing or servicing a garage door opener.

To avoid serious personal injury from entanglement, ***remove all ropes connected to the garage door*** before installing the door opener.

Installation and wiring must be in compliance with your local building and electrical codes. ***Connect the power cord only to properly earthed mains.***

Lightweight doors or fiberglass, aluminum or steel must be substantially reinforced to avoid door damage. (See page 4.) The best solution is to check with your garage door manufacturer for an opener installation reinforcement kit.

The safety reverse system test is very important. Your garage door ***MUST*** reverse on contact with a 25mm obstacle placed on the floor. Failure to properly adjust the opener may result in serious personal injury from a closing garage door. ***Repeat the test once a month and make any needed adjustments.***

This unit should not be installed in a damp or wet space.

Do not use the force adjustments to compensate for a binding or sticking garage door. Excessive force will interfere with the proper operation of the Safety Reverse System or damage the garage door.

Fasten the caution label adjacent to the lighted door control button as a reminder of safe operating procedures.

Disengage all existing garage door locks to avoid damage to garage door.

Install the lighted door control button (or any additional push buttons) ***in a location where the garage door is visible, but out of the reach of children. Do not allow children to operate push button(s) or remote control(s).*** Serious personal injury from a closing garage door may result from misuse of the opener.

Activate opener only when the door is in full view, free of obstructions and opener is properly adjusted. No one should enter or leave the garage while the door is in motion. Do not allow children to play near the door.

Use manual release ***only*** to disengage the trolley and, if possible, ***only*** when the door is closed. ***Do not use the red handle to pull the door open or closed.***

Use manual release only to disengage the trolley and, if possible, only when the door is closed. Do not use the red handle to pull the door open or closed.

Disconnect electric power to the garage door opener before making repairs or removing covers.

1-GB

CONTENTS

SAFETY RULES: Page 1
DOOR TYPES: Page 1 – Illustration [1]
TOOLS REQUIRED: Illustration [2]
HARDWARE PROVIDED:
Page 1 – Illustration [3]
BEFORE YOU BEGIN: Page 2
COMPLETED INSTALLATION:
Page 2 – Illustration [4]
ASSEMBLY:
Page 2 – Illustrations [5]-[8]
INSTALLATION:
Pages 2-3 – Illustrations [9]-[18]
PROGRAMMING THE CODE:
Page 4 – Illustration [19]
ADJUSTMENT:
Page 4 – Illustrations [20]-[22]
INSTALL THE IR REVERSING SENSOR (Optional): Page 5 – Illustration [23]
OPERATION OF YOUR OPENER: Page 5
CARE OF YOUR OPENER: Page 5
MAINTENANCE OF YOUR OPENER: Page 5
PROBLEMS: Pages 5-6
SPECIAL FEATURES OF THE G500:
Page 6; Illustration [24]
ACCESSORIES:
Page 6; Illustration [25]
SPECIFICATIONS: Page 7
REPLACEMENT PARTS:
Illustrations [26]-[27]

DOOR TYPES [1]

A. One-Piece Door with Horizontal Track Only
B. Sectional Door with Curved Track:
See [18] **B** – Connect Door Arm.
C. Double-wing door: Special door arm required. See your SIMINOR dealer.
D. Canopy door:
Special door arm required. See your SIMINOR dealer.

HARDWARE PROVIDED [3]

Assembly Hardware:
(1) Bolts (8)
(2) Hex Screws (4)
(3) Lock Nuts (12)
(4) Coupling
Installation Hardware:
(5) Carriage Bolts (2)
(6) Wood Screws (4)
(7) Screws (2)
(8) Clevis Pins (3)
(9) Hex Screws (4)
(10) Rope
(11) Handle
(12) Insulated Staples
(13) Anchors (2)
(14) Lock Washers (6)
(15) Nuts (6)
(16) Ring Fasteners (3)
(17) 8mm Anchors (4)
(18) Sheet Metal Screws (2)

SIMINOR

ENTRETIEN DE VOTRE OUVRE-GARAGE

Quand l'ouvre-garage est installé correctement il fonctionne parfaitement avec un minimum d'entretien. Il n'a pas besoin de lubrification supplémentaire.

Réglage des fins de course et de la force: Ces réglages doivent être vérifiés et effectués correctement lors de l'installation de l'ouvre-garage. Seul un tournevis est nécessaire. **Les conditions météorologiques peuvent provoquer des changements mineurs dans le fonctionnement de la porte, qui nécessitent des reréglages, en particulier durant la première année de fonctionnement.**

Référez-vous aux réglages des fins de course et de force page 4. Suivez soigneusement les instructions et **refaites la vérification de détection d'obstacle après chaque réglage.**

Télécommande: Des télécommandes supplémentaires peuvent être ajoutées en tout temps pour tous les véhicules qui utilisent le garage. Référez-vous aux accessoires.
Le récepteur doit être programmé de manière à fonctionner avec n'importe quelle télécommande nouvelle.

Pile de télécommande: La pile doit fournir du courant pendant au moins un an. Quand la lumière faiblit ou ne s'allume plus, remplacez la pile. Si la portée de transmission diminue, vérifiez le signal lumineux de contrôle de la pile.

Pour changer la pile: Ne jetez pas la vieille pile dans les ordures ménagères. Portez-la à un centre de collecte de piles usagées.

ENTRETIEN DE VOTRE OUVRE-GARAGE

Entretien une fois par mois:

- **Refaites la vérification de détection d'obstacle.** Faites tout réglage nécessaire.
- **Faites fonctionner la porte manuellement.** Si elle est déséquilibrée ou tordue, faites venir un réparateur professionnel.
- **Vérifiez que la porte s'ouvre et se ferme totalement.** Réglez les fins de course et/ou la force si nécessaire.

Entretien une fois par an:

Lubrifiez les rouleaux de la porte, les charnières et les paliers. La porte ne nécessite aucun graissage supplémentaire. Ne pas graisser les guides de porte.

EN CAS DE PROBLEME

◆ L'ouvre-garage ne fonctionne pas à partir de la commande de porte ou de la télécommande:

1. L'ouvre-garage est-il sous tension ? Branchez une lampe sur la prise. Si elle ne s'allume pas, vérifiez la boîte à fusibles ou le disjoncteur. (Certaines prises sont commandées par un interrupteur mural.)
2. Avez-vous ouvert tous les verrous? Lisez les avertissements relatifs à l'installation à la page 1.
3. Y-a-t-il une accumulation de glace ou de neige sous la porte? La porte peut être gelée au sol. ôtez tout obstacle.
4. Le ressort de la porte de garage est peut-être brisé. Faites-le remplacer.
5. Des fonctionnements répétés peuvent avoir déclenché le mécanisme de protection contre les surcharges du moteur. Attendez 1/4 d'heure et réessayez.

◆ L'ouvre-garage fonctionne à partir de la télécommande mais non à partir de la commande de porte:

1. Le bouton de commande de porte est-il allumé ? Sinon, enlevez le fil électrique des bornes de l'opérateur. Court-circuitez les bornes rouge et blanche en touchant les deux bornes en même temps avec un bout de fil. Si l'ouvre-garage fonctionne, recherchez une connexion fautive de fils au niveau de la commande de porte, un court-circuit sous les agrafes ou un fil brisé.
2. Les connexions de fil sont-elles correctes ? Passez la page 3 en revue.

EN CAS DE PROBLEME (SUITE)

◆ La porte fonctionne à partir de la commande de porte, mais non à partir de la télécommande:

1. Vérifiez le voyant d'essai de pile. Remplacez la pile, au besoin.
2. Si vous avez deux ou plus de deux télécommandes et qu'une seule fonctionne, reportez-vous au mode de programmation du récepteur à la page 4.
3. Le bouton de commande de porte clignote-t-il ? Le récepteur de l'ouvre-garage doit réapprendre le code de la télécommande. Suivez les instructions données à la page 4.

◆ La télécommande a une faible portée:

1. Une pile est-elle posée? Vérifiez le voyant. Si la lumière est faible, changez la pile.
2. Changez la télécommande de place dans votre voiture.
3. Une porte de garage métallique, une isolation recouverte d'une feuille de métal ou des parois métalliques réduisent la portée de la télécommande.

◆ Le mouvement de la porte s'inverse sans raison apparente et les lumières de l'ouvre-porte ne clignotent Pas:

1. Y a-t-il quelque chose faisant obstruction à la porte? Vérifiez la poignée de débrayage manuel. Faites fonctionner la porte manuellement. Si elle est déséquilibrée ou tordue, faites venir un réparateur.
2. Dégagez tout amoncellement de neige ou de glace de la zone de la porte.
3. Revoyez les réglages de la force
4. Si la porte inverse son mouvement jusqu'à **SE FERMER COMPLETEMENT**, diminuez les fins de course.

***Répétez la vérification de détection d'obstacle* après avoir terminé chaque réglage.**

Il est normal qu'il faille de temps a autre régler la force et la course de la porte. Les conditions atmosphériques (en particulier) peuvent influencer le mouvement de la porte.

◆ Le mouvement de la porte s'inverse sans raison apparente et les lumières de l'opérateur clignotent pendant cinq secondes après l'inversion:

Vérifiez les cellules (si vous les avez installées). Si le voyant clignote, corrigez l'alignement.

◆ Le bruit de l'ouvre-garage est perturbant à l'intérieur de la maison:

Si le bruit de fonctionnement de l'ouvre-garage pose un problème à cause de sa proximité de la zone d'habitation, vous pouvez installer le kit isolateur de vibration FOR G89ES. Il est conçu pour éliminer les "effets de résonance" et il est facile à installer.

◆ La porte du garage s'ouvre et se ferme toute seule:

Assurez-vous que le bouton de la télécommande ne soit pas collé en position marche.

◆ La porte s'arrête mais ne se ferme pas complètement:

Revoyez les réglage des fins de course.

***Refaites les vérifications de détection d'obstacle* après tout réglage de la longueur du bras de la porte, de la force ou des fins de course.**

◆ La porte s'ouvre mais ne se ferme pas:

1. Vérifiez les cellules (si vous les avez installées). Si le voyant clignote, corrigez l'alignement.
2. Si les lumières de l'ouvre-porte ne clignotent pas et s'il s'agit d'une nouvelle installation, vérifiez la force de fermeture.

***Répétez la vérification de détection d'obstacle* après avoir terminé chaque réglage.**

SIMINOR

EN CAS DE PROBLEME (SUITE)

◆ La lumière de l'ouvre-porte ne s'allume pas:

Remplacez l'ampoule (40 Watts maximum). Utilisez des ampoules *anti-choc.*

◆ La lumière de l'ouvre-porte ne s'éteint pas:

Il y a peut-être une mise à la terre défectueuse au niveau du boîtier du plafond ou du mur. **L'installation doit être correctement reliée à la terre.**

◆ L'ouvre-garage peine ou bien la force maximale est nécessaire pour faire bouger la porte:

La porte peut être déséquilibrée ou des ressorts cassés. Fermez la porte et utilisez la corde et la poignée de débrayage manuel pour déconnecter le chariot. Ouvrez et fermez la porte manuellement. Une porte correctement équilibrée restera immobile à n'importe quel point de son trajet, entièrement soutenue par ses ressorts. Dans le cas contraire, consultez un réparateur professionnel pour corriger le problème. **N'augmentez pas la force pour actionner l'ouvre-garage.**

◆ L'ouvre-porte vibre brièvement mais ne fonctionne pas:

1. Les ressorts de la porte de garage sont cassés. **VOYEZ CI-DESSUS.**
2. Si le problème se produit lors du premier fonctionnement de l'ouvre-garage, la porte est verrouillée. **Ouvrez le verrou.**

◆ L'ouvre-garage ne démarre pas à cause d'une coupure de courant:

1. Tirez la corde et la poignée de débrayage manuel vers le bas pour déconnecter le chariot. La porte peut être ouverte et fermée manuellement. Quand le courant électrique est rétabli, tirez la poignée de débrayage manuel *vers* l'opérateur à un angle de 45° de manière à ce que le levier de libération du chariot soit horizontal. Lors du prochain enclenchement de l'ouvre-garage, le chariot se reconnectera.
2. L'accessoire de déverrouillage extérieur DHU G1702 déconnecte le chariot depuis l'extérieur du garage en cas de coupure de courant.

CARACTÉRISTIQUES SPÉCIALES DU G500 [24]

A. Connexion Contact Portillon

Retirer le couvercle. Repérer le bloc de fonction auxiliaire. Enlever le cavalier des conducteurs de borne 1 et 2 (non illustrés). Remplacer par les conducteurs d'interrupteur à contact magnétique, comme illustré.

B. Connexion de lumière clignotante

La lumière clignotante peut être posée n'importe où. Raccorder les conducteurs de lumière aux bornes 3 et 4 sur le bloc de fonction.

DIAGNOSTICS

Le contrôle permanent par diagnostics des principaux organes de fonctionnement est une des caractéristiques des automatismes SIMINOR. Le LED près du bouton *Smart* clignotante pour signaler les résultats des diagnostics internes. Ce témoin lumineux clignote pour les raisons suivantes:

un clignotement	Les cellules mal ou non connectées
deux clignotements	Court circuit sur le câblage du cellules ou inversion des fils noir/blanc
trois clignotements	Court circuit sur branchements bouton poussoir ou moteur
quatre clignotements	Mauvais alignement des photo-cellules
cinq clignotements	Défectuosité du compte tour moteur, surchauffe moteur ou non connexion
six clignotements	Mauvaise alimentation électrique moteur/remplacer platine
clignotements rapides	Signal de radio commande (Mémorisation de l'émetteur non effectuée sur le récepteur de l'automatisme)

ACCESSOIRES [25]

(1) Modèle DEG 4433	Télécommande 4-fonctions
(2) Modèle DHU G845	Console murale
(3) Modèle DHU MDL100	Vérrouilleur pêne de bas de porte
(4) Modèle DHU FLA230	Feu orange clignotant
(5) Modèle DHU G1702	Débrayage extérieur
(6) Modèle DHU G770	Cellule

INSTRUCTIONS DE BRANCHEMENT POUR LES ACCESSOIRES

Bouton-poussoir éclairé:
aux bornes de l'ouvre-porte:
Rouge-1 et blanc-2

Console murale:
aux bornes de l'ouvre-porte:
Rouge-1 et blanc-2

Cellule:
aux bornes de l'ouvre-porte:
Blanc-2 et noir-3

PIECES DE RECHANGE [26] - [27]

CARACTÉRISTIQUES

Force de traction nominale	900N
	Moteur
Type	Capacité à rupture permanente
Vitesse	1500t/m
Tension	230-240Volts AC-50Hz uniquement
Ampérage	2,0
	Mécanisme de transmission
Réduction	1.27:1
Transmission	Rail en aluminium avec entraînement par vis sans fin à 2 conducteurs
Hauteur de porte	Réglable jusqu'à 2,23m
Temps de déplacement	152mm/seconde
Lampe	Allumée au démarrage de la porte, éteinte 4-1/2 minutes après l'arrêt.
Tringlerie de porte	Bras de porte Réglable. Tirez la corde de dégagement du chariot
	Sécurité
Personnelle	Bouton et inversement automatique de mouvement lors **de la fermeture.** Bouton et arrêt automatique lors **de l'ouverture.**
Electronique	Vis d'ajustage de force **vers** le **haut** et le **bas**, indépendantes
Electrique	Protecteur anti-surcharge de moteur et installation électrique pour bouton poussoir à basse tension.
Réglage des fins de course	Réglage par tournevis sur le panneau latéral.
Circuit de commande	Circuit de bouton à basse tension.
	Dimensions
Longueur (hors tout)	3,1m
Espace de dégagement nécessaire	6cm
Poids en suspension	19kg
	Registres de mémoire du récepteur
Code "rolling"	8
Fréquence	433,92 MHz

SIMINOR

NORMES FRANÇAISE NFP-25362

Dispositifs de sécurité pour les portes basculantes débordantes semi-automatique pour maison individuelle. Installation neuve.

sécurité : Lors de l'installation, l'effort de poussée du tablier ne doit pas être supérieur à 30 daN après réglage du couple en ouverture et en fermeture. Le limiteur de couple doit-être rendu inaccessible. Suivant le réglage de l'effort de poussée, des sécurités de présence (jeu de cellules) doivent-être installées.

Si l'effort de poussée est inférieur à 15 daN, il n'y a pas lieu de prévoir de sécurités de présence en fermeture et ouverture.

Si l'effort de poussée est compris entre 15 et 30 daN, il faut prévoir les dispositifs de sécurités.

SIGNALISATION : Si la porte donne sur la voie publique, l'installation d'un feu orange clignotant est obligatoire. Il en est de même pour le marquage au sol. Un éclairage de la porte doit être prévu.

MANOEUVRE DE DEPANNAGE : Un dispositif permettant de dépanner la porte de l'intérieur doit-être prévu.

AMENAGEMENT : Si le tablier est muni d'un portillon, un dispositif doit interdire la manoeuvre lorsque celui-ci n'est pas verrouillé (fermé et immobilisé).

SIMINOR

SPECIFICATIONS

Rated Pull Force 900N

Motor

Type.....Permanent split capacitor
Speed.....1500 rpm
Volts.....230-240 Volts AC-50Hz Only
Current .....2.0 amperes

Drive Mechanism

Reduction 1.27:1
Drive.....Screw. 2 Lead worm. Aluminum rail.
Length of Travel.....Adjustable to 2,23m
Travel Rate .....152mm per second
Lamp .....On when door starts, off 4-1/2 minutes after stop.
Door Linkage.....Adjustable door arm. Pull cord trolley release.

Safety

Personal .....Push button and automatic reversal in **down** direction. Push button and automatic stop in **up** direction.
Electronic.....Independent **up** and **down** force adjustment screws.
Electrical.....Motor overload protector and low voltage push button wiring.
Limit Adjustment.....Screwdriver adjustment on side panel.
Start Circuit .....Low voltage push button circuit.

Dimensions

Length (Overall) 3,1m
Headroom Required....6cm
Hanging Weight.....19 kg

Receiver Memory Registers

Rolling Code.....8
Frequency .....433.92 MHz

Declaration of Conformity

Automatic Garage Door Opener.....DGV 0G500
is in conformity to the applicable
sections of Standards .....EN55014, EN61000-3, prETS 300 683, EN60555, & EN60335-1
per the provisions & all amendments
of the EU Directives 73/23/EEC, 89/336/EEC

Declaration of Incorporation

Automatic Garage Door Opener DGV 0500, when installed and maintained according to all the Manufacturer's instructions in combination with a Garage Door, which has also been installed and maintained according to all the Manufacturer's instructions, meets the provisions of EU Directive 89/392/EEC and all amendments.

I, the undersigned, hereby declare that the equipment specified above and any accessory listed in the manual conforms to the above Directives and Standards.

CWI electrotechnics GmbH
66793 Saarwellingen
October, 1997

Colin B. Willmott
Chefingenieur

CE

114A2244-GB

7-GB

Document non contractuel, sous réserve de modification. Reproduction interdite.

SIMINOR

REVUE / APPROBATION DE DOCUMENT

Formulaire - FOR025A

IDENTIFICATION DU DOCUMENT :

Notice d'installation "KIT OUVRE GARAGE A VIS G500".
Code d'identification "114A2244-F et 114A2244-GB".
Inclus dans la code d'identification

ACTIONS	FONCTIONS	NOMS	DATES	SIGNATURES
REVUE	chefs produits	Le Bouffo	07/01/98	
REVUE				
REVUE				
REVUE				
REVUE				
REVUE				
APPROBATION	RAQ		10/01/98	

025-095.RTF